tom 4
AKCESORIA WENTYLACYJNE

4

uniwersal

KATALOG WYROBÓW

B/I - 160

B/I - 200

B/I - 250

B/I - 315

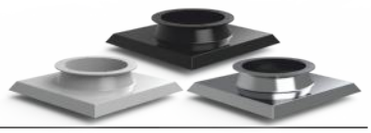

B/I - 400

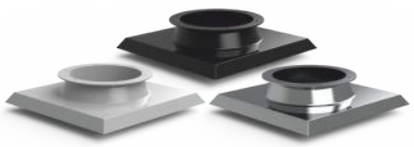

B/I - 500

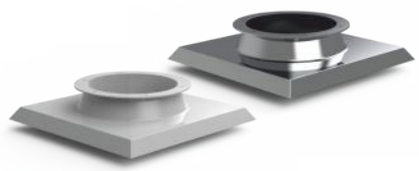

B/I - 630

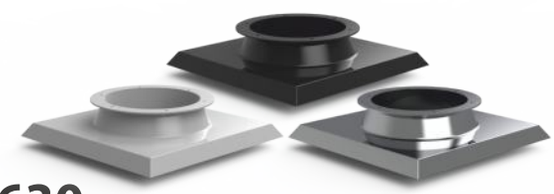

ODMIANY KONSTRUKCYJNE
B/I - ST, STBL wykonanie standardowe
B/I - STKW wykonanie kwasoodporne
B/I - Ex wykonanie przeciwwybuchowe

WARIANTY MONTAŻOWE
B/I - podstawa dachowa
B/II - podstawa dachowa + kanał
B/III - podstawa dachowa + kanał + przepustnica

MATERIAŁ
ST - laminat poliestrowo-szklany
STBL - blacha ocynk
STKW - blacha kwasoodporna
Ex - laminat antystatyzowany

WIELKOŚĆ
160, 200, 250, 315, 400, 500, 630

PODSTAWY DACHOWE

PODSTAWY DACHOWE

INFORMACJA OGÓLNA

PRZEZNACZENIE

Podstawy dachowe jako element montażowy wentylatora z konstrukcją wsporczą wykonywane są zgodnie z obowiązującymi normami ze stali zwykłej, ocynkowanej, gatunkowej oraz laminatu poliestrowo-szklanego. Wymienione podstawy dostarczamy w wykonaniu B/I, B/II oraz B/III. Istnieje możliwość zamówienia podstaw nietypowych na podstawie szkicu przesłanego przez Projektanta lub Inwestora.

Kolorystyka podstaw jest dowolna wg tabeli RAL, tylko w przypadku podstaw przeciwwybuchowych jedynym kolorem dostępnym jest kolor czarny. Kompozyt ten jest trwale barwiony w procesie technologicznym.
Standardowy kolor urządzeń RAL 7001 popiel.

B/I, B/II, B/III
PODSTAWA DACHOWA

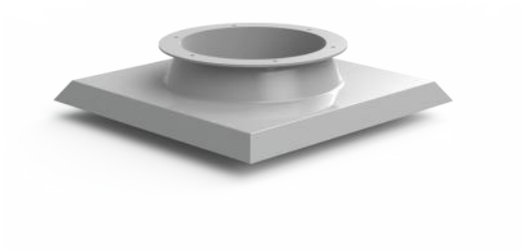

ODMIANY KONSTRUKCYJNE
B/I - ST, STBL wykonanie standardowe
B/I - STKW wykonanie kwasoodporne
B/I - Ex wykonanie przeciwwybuchowe

WARIANTY MONTAŻOWE
B/I - podstawa dachowa
B/II - podstawa dachowa + kanał
B/III - podstawa dachowa + kanał + przepustnica

MATERIAŁ
ST - laminat poliestrowo-szklany
STBL - blacha ocynk
STKW - blacha kwasoodporna
Ex - laminat antystatyzowany

WIELKOŚĆ
160, 200, 250, 315, 400, 500, 630

OPIS PRODUKTU
Podstawy dachowe wykonywane są z laminatu poliestrowo-szklanego (laminat w kolorze wentylatora) dla wariantu standardowego, kwasoodpornego oraz przeciwwybuchowego jak również ze stali w wykonaniu tradycyjnym. W przypadku podstaw stalowych powierzchnie pokrywane są galwanicznie warstwą cynku. Istnieje możliwość malowania w kolorze wymaganym za pomocą farb proszkowych. Podstawy wykonywane są w wariantach B/I, B/II (podstawa z kanałem wentylacyjnym) oraz B/III (podstawa z kanałem wentylacyjnym i przepustnicą).

Przepustnice oferujemy w wariantach: nastawna (polecamy wariant montażowy z siłownikiem elektrycznym BELIMO) lub bezwładnościowa otwierana przy pomocy ciągu powietrza przy pracy wentylatora i automatycznie zamykająca się po jego wyłączeniu. Wymiar L w podstawach typ B/II jest długością kanału wentylacyjnego bezpośrednio przykręconego do kołnierza podstawy B/I. Wymiar ten może być zamawiany o dowolnej długości wymaganej przez inwestora. Standardowa długość tego kanału to odcinek równy 1 m.

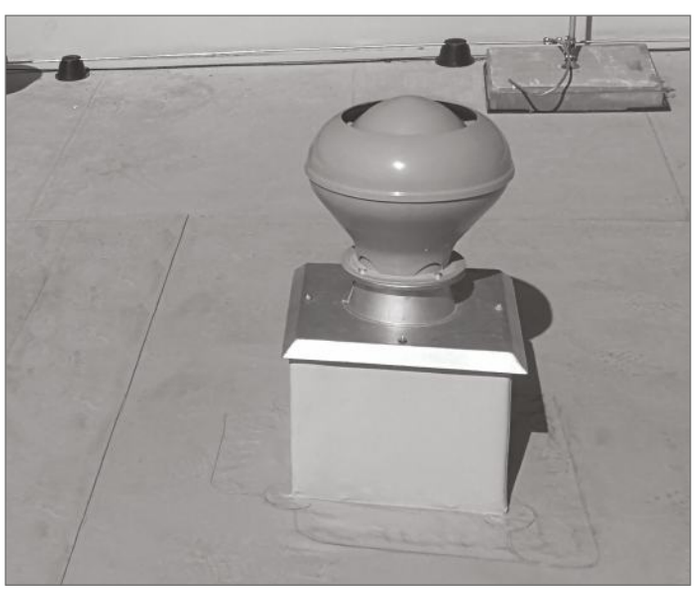

WARIANTY MONTAŻOWE

Podstawa dachowa laminat
z kanałem wentylacyjnym
ocynk / blacha kwasoodporna

Podstawa dachowa
ocynk / blacha kwasoodporna
z kanałem wentylacyjnym
ocynk / blacha kwasoodporna

Podstawa dachowa przeciwwybuchowa
z kanałem wentylacyjnym
ocynk / blacha kwasoodporna

Podstawa dachowa laminat
z kanałem wentylacyjnym
ocynk / blacha kwasoodporna
i przepustnicą
ocynk / blacha kwasoodporna

Podstawa dachowa
ocynk / blacha kwasoodporna
z kanałem wentylacyjnym
ocynk / blacha kwasoodporna
i przepustnicą
ocynk / blacha kwasoodporna

Podstawa dachowa przeciwwybuchowa
z kanałem wentylacyjnym
ocynk / blacha kwasoodporna
i przepustnicą
ocynk / blacha kwasoodporna

DANE TECHNICZNE

gabaryty, masa

typ B/I

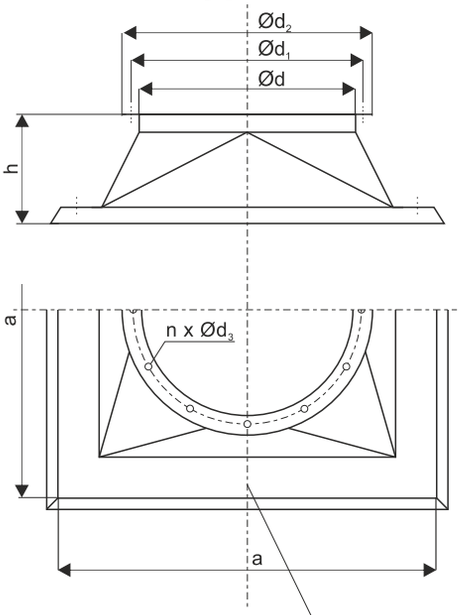

otwory Ø10

owiercać na montażu (produkowane przez nas podstawy laminatowe nie są owiercone), w przypadku zastosowania podstaw stalowych owiercenie występuje tylko w 4 narożach podstawy dachowej

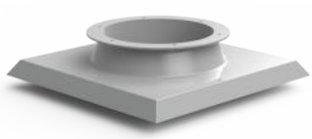

typ B/II

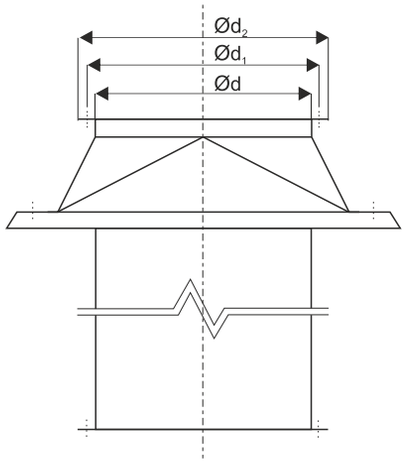

typ B/III

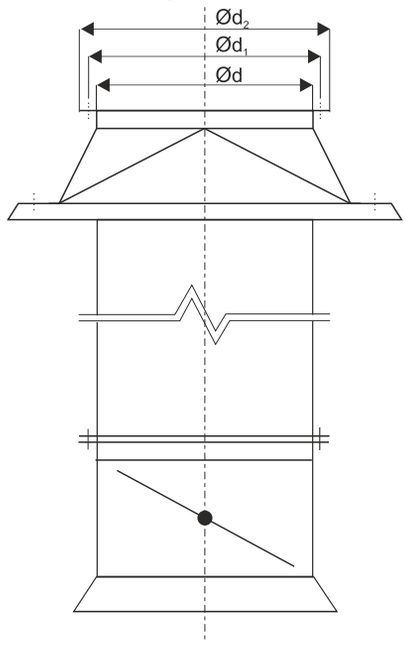

a - wymiar zewnętrzny cokołu dachowego patrz wartości w tabelach dla poszczególnych wielkości podstaw dachowych

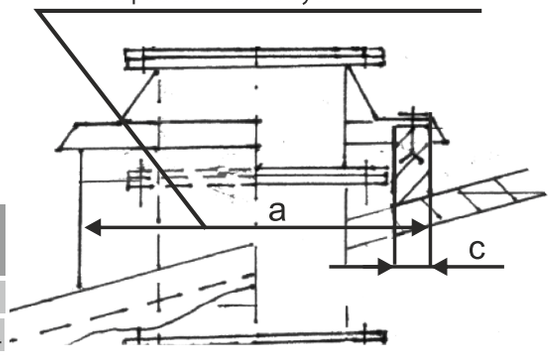

PODSTAWA DACHOWA											
Wielkość podstawy	Ød	$Ød_1$	$Ød_2$	$Ød_3$	a	h	n	c ST	c STBL	masa [kg]	
										ST	STBL
160	160	190	210	10	370	105	4	80	80	1,3	2,3
200	200	230	250	10	400	115	4	70	70	1,8	2,6
250	250	280	310	10	480	125	6	80	80	2,4	3,6
315	315	345	375	10	550	145	6	70	80	4,5	5,5
400	400	430	465	10	705	150	6	80	100	5,5	7,0
500	500	540	570	10	790	160	8	85	90	6,1	8,5
630	630	700	730	10	970	225	16	90	80	7,0	10

16 otworów pod wentylator dachowy

8 otworów pod wywietrznik, wywietrzak

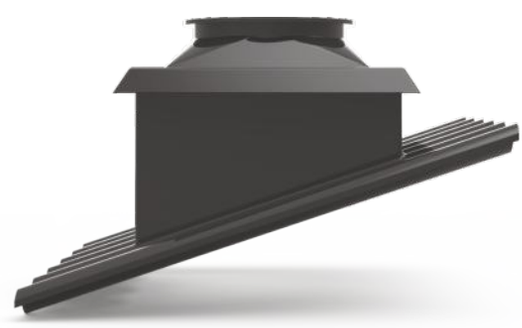

PRZYKŁADOWE ROZWIĄZANIE KONSTRUKCYJNE

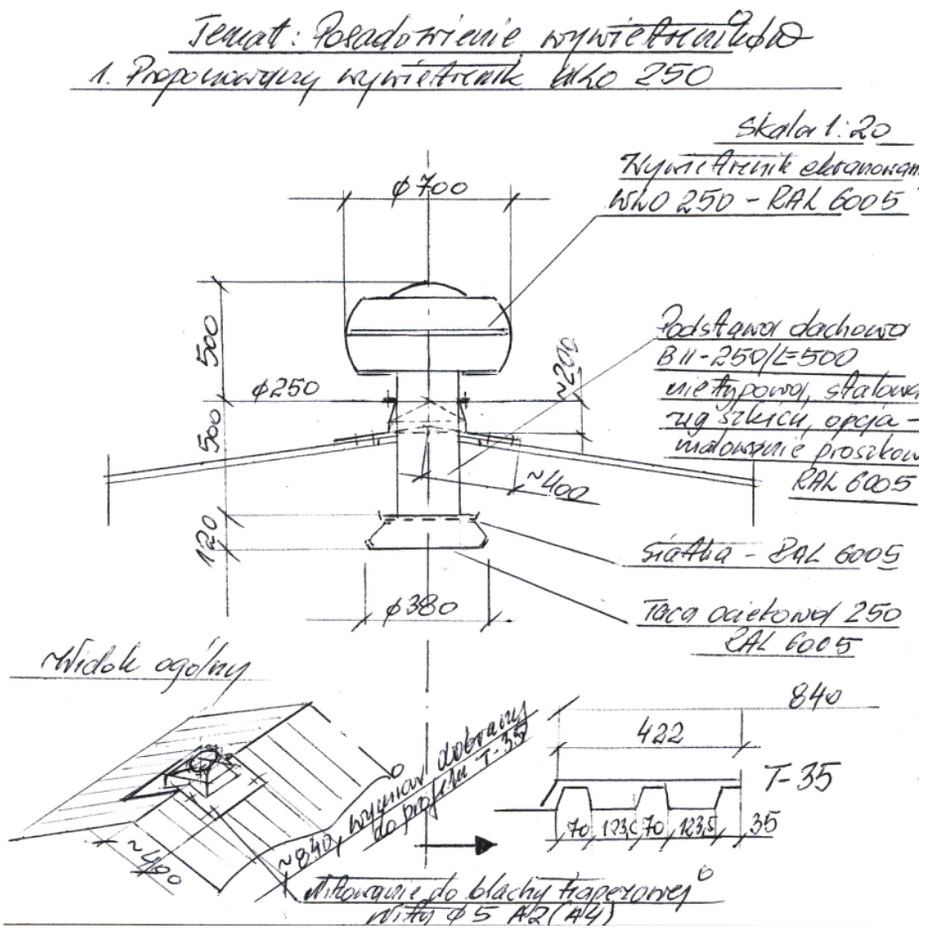

Montaż wentylatora dachowego z osłoną akustyczną na podstawie dachowej typu B/I

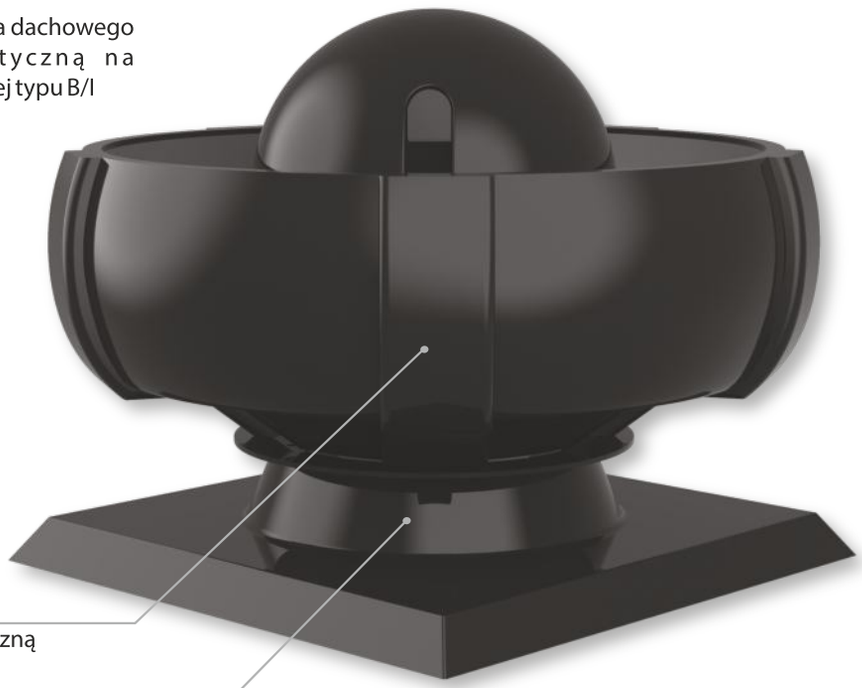

Wentylator
z osłoną akustyczną

Podstawa dachowa

PTS, PTL - 160

PTS, PTL - 200

PTS, PTL - 250

PTS, PTL - 315

PTS, PTL - 400

PTS, PTL - 500

PTS - 630

ODMIANY KONSTRUKCYJNE
PTS, PTL - wykonanie standardowe
PTS KW - wykonanie kwasoodporne

MATERIAŁ
ST - laminat poliestrowo-szklany
STBL - blacha ocynk
STKW - blacha kwasoodporna

WIELKOŚĆ
160, 200, 250, 315, 400, 500, 630

PODSTAWY TŁUMIĄCE

PODSTAWY TŁUMIĄCE

INFORMACJA OGÓLNA

PRZEZNACZENIE

Tłumiąca podstawa dachowa wykonana w wariantach z laminatu lub stali ocynkowanej, kwasoodpornej umożliwia montaż wentylatora dachowego bezpośrednio nad pomieszczeniem wentylowanym. Dźwiękoizolacyjny materiał, którym wyłożone jest wnętrze podstawy w znaczący sposób eliminuje uciążliwość hałasu wentylatora od strony jego wlotu. Montaż podstawy tłumiącej przewidziany jest na cokole wyrównującym poziom dachu przy pomocy kotwiących śrub montażowych. Konstrukcja jest rozbieralna, możliwe jest więc okresowe czyszczenie wkładów tłumiących.
Podstawę tłumiącą można wyposażyć w przyłącze kołnierzowe za pomocą którego można połączyć podstawę z siecią wentylacyjną.

WIELKOŚCI: 160, 200, 250, 315, 400, 500, 630
Wymiarem charakterystycznym jest średnica wlotu do wentylatora.

Kolorystyka tłumików jest dowolna wg tabeli RAL. Kompozyt ten jest trwale barwiony w procesie technologicznym.
Istnieje możliwość malowania proszkowego elementów blaszanych wykonanych z blachy ocynkowanej lub blachy kwasoodpornej. **Standardowy kolor urządzeń RAL 7001 popiel.**

PTL, PTS
PODSTAWA DACHOWA TŁUMIĄCA

ODMIANY KONSTRUKCYJNE
PTS, PTL - wykonanie standardowe
PTSKW - wykonanie kwasoodporne

MATERIAŁ
ST - laminat poliestrowo-szklany
STBL - blacha ocynk
STKW - blacha kwasoodporna

WIELKOŚĆ
160, 200, 250, 315, 400, 500, 630

OPIS PRODUKTU
Podstawa dachowa tłumiąca stanowi jednolity element podstawy i tłumika, która może być wykonana z laminatu poliestrowo-szklanego, blachy ocynkowanej, blachy kwasoodpornej. Zadaniem podstawy jest zmniejszenie wartości tłumienia hałasu [dB] wydobywającego się z wentylatora do instalacji wentylacyjnej. Podstawy tłumiące przeznaczone są do montażu z wentylatorami dachowymi. Zdolność tłumienia hałasu dla poszczególnych wielkości przedstawiona jest na wykresach wartości tłumienia hałasu dla poszczególnych obrotów wentylatorów w różnych wielkościach średnicy wlotu wentylatora. Każda podstawa wyposażona jest w materiał dźwięko-izolacyjny, który w znaczący sposób zmniejsza poziom hałasu.

WARIANTY MONTAŻOWE

Podstawa tłumiąca PTL, PTS
z wentylatorem

Podstawa tłumiąca PTL, PTS
z wentylatorem, przyłączem
kołnierzowym, kanałem
wentylacyjnym

Podstawa tłumiąca PTL, PTS
z wentylatorem, cokołem,
przyłączem kołnierzowym, kanałem
wentylacyjnym i przepustnicą

DANE TECHNICZNE

gabaryty, masa

Efektywne zmniejszenie hałasu wentylatora przedstawiono w tabelach, gdzie podane są wartości tłumienia w funkcji częstotliwości dla każdego rodzaju podstawy tłumiącej.

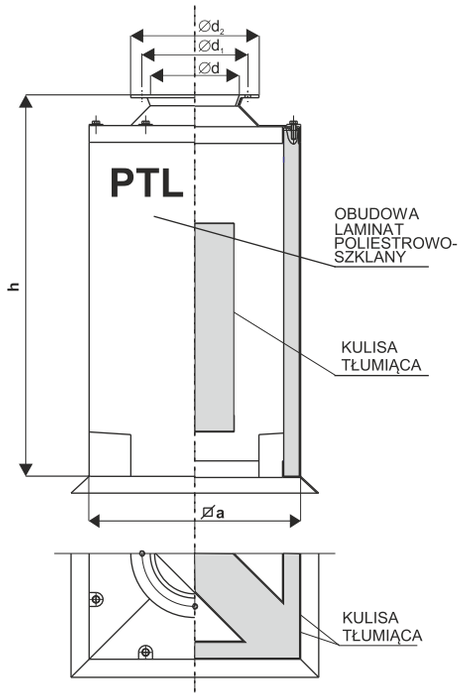

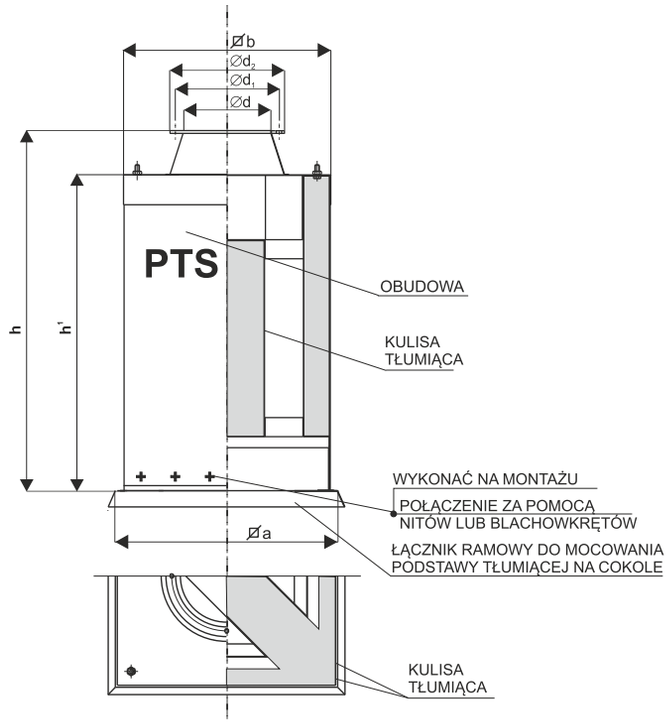

PODSTAWA TŁUMIĄCA PTL						
Wielkość tłumika	Ød	$Ød_1$	$Ød_2$	a	h	masa [kg]
160	160	190	210	325	660	8
200	200	230	250	395	700	10
250	250	280	310	505	790	15
315	315	345	375	600	965	21
400	400	430	460	780	1170	45
500	500	540	570	780	1200	48

PODSTAWA TŁUMIĄCA PTS								
Wielkość tłumika	Ød	$Ød_1$	$Ød_2$	a	b	h	h_1	masa [kg]
160	160	190	210	380	360	665	560	17
200	200	230	250	410	390	710	595	20
250	250	280	310	490	460	810	685	27
315	315	345	375	550	530	1020	875	42
400	400	430	460	700	680	1060	910	50
500	500	540	570	760	705	1260	1100	74
630	660	700	730	970	920	1260	1035	99

W celach umożliwiających przyłączenie ciągu kanałów wentylacyjnych do podstawy tlumiącej należy zaopatrzyć podstawę w przyłącze kołnierzowe. Przyłącze umożliwia, poprzez otwór w kołnierzu, przykręcenie kanału wentylacyjnego, znormalizowanego z podstawą, za pośrednictwem śrub M8.

Wariant z przyłączem kołnierzowym

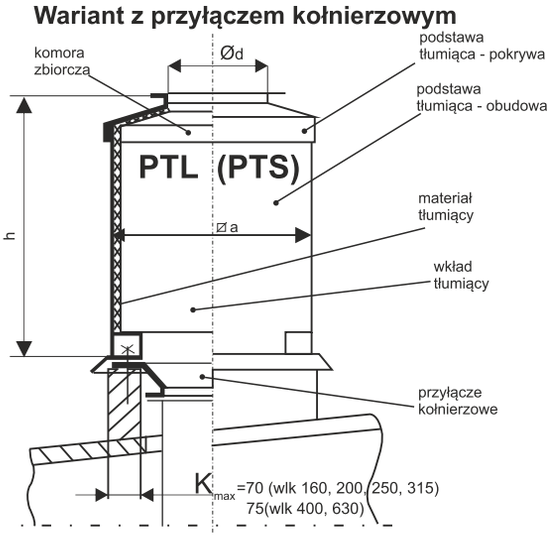

DANE TECHNICZNE

gabaryty, masa

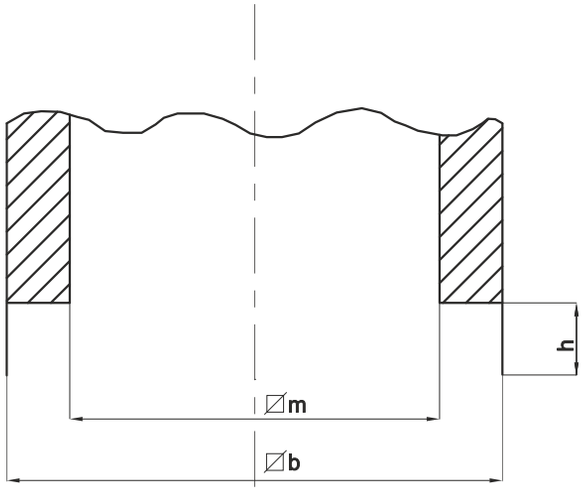

PODSTAWA TŁUMIĄCA PTS			
Wielkość	m	b	h
PTS-160	260	360	100
PTS-200	290	390	100
PTS-250	360	460	100
PTS-315	440	530	100
PTS-400	580	680	100
PTS-500	650	705	150
PTS-630	720	920	150

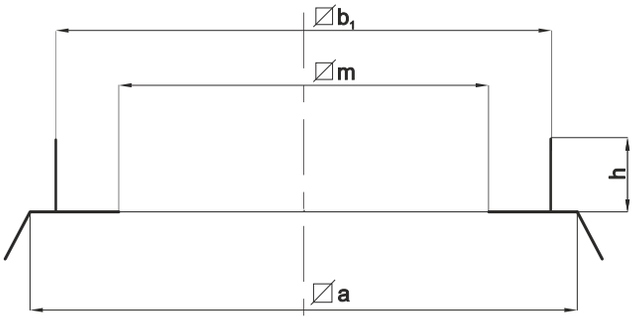

ŁĄCZNIK RAMA				
Wielkość	a	m	b_1	h
160	380	260	358	100
200	410	290	388	100
250	490	360	458	100
315	550	440	528	100
400	700	580	678	100
500	760	650	703	150
630	970	720	918	150

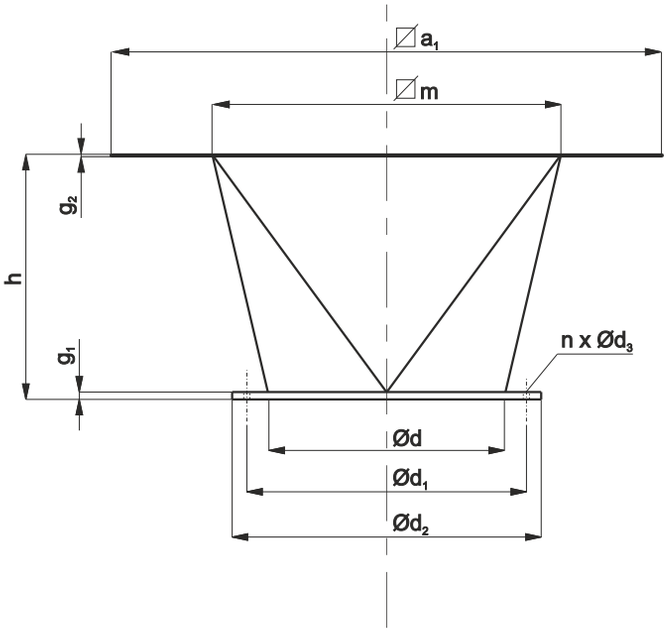

PRZYŁĄCZE KOŁNIERZOWE										
Wielkość przyłącza	a_1	m	Ød	$Ød_1$	$Ød_2$	$Ød_3$	h	g_1	g_2	n
160	360	260	160	190	210	10	350	4	0,7	4
200	390	290	200	230	250	10	350	4	0,7	4
250	470	360	250	280	310	10	400	4	0,7	6
315	530	440	315	345	375	10	450	4	0,7	6
400	760	580	400	430	465	10	450	4	0,7	6
500	760	650	500	540	570	10	500	5	0,7	8
630	950	720	630	660	690	10	500	5	0,7	8

PRZYKŁADOWE ROZWIĄZANIE KONSTRUKCYJNE

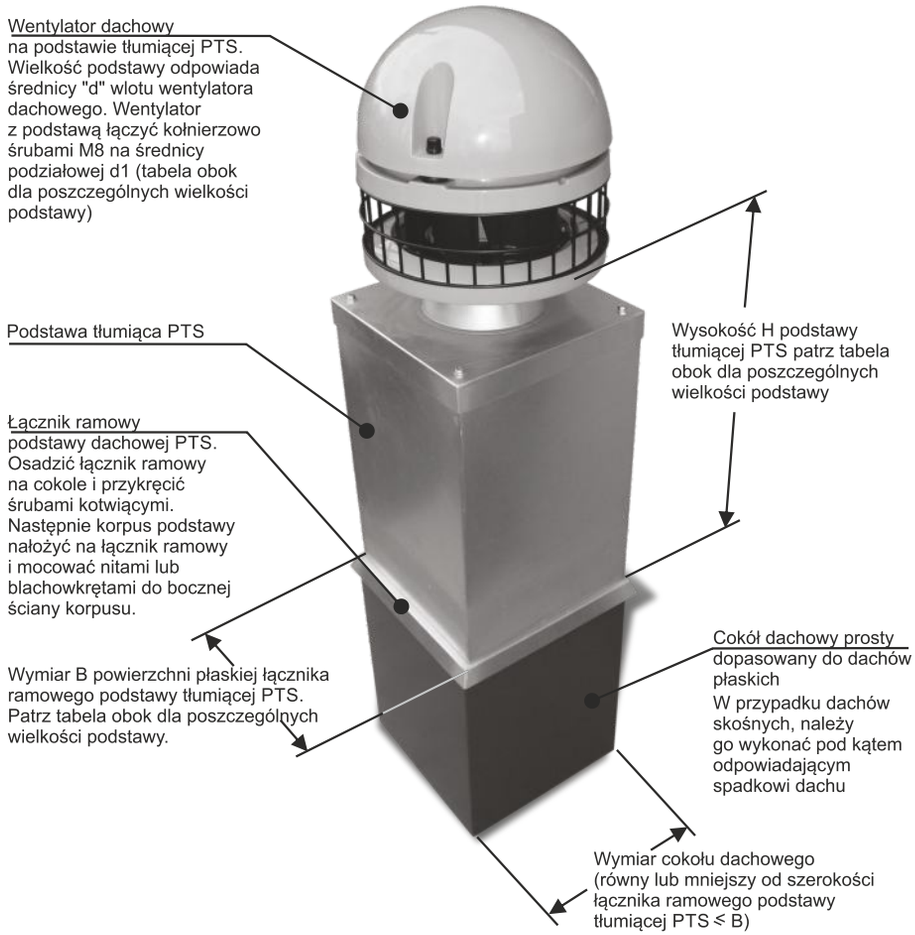

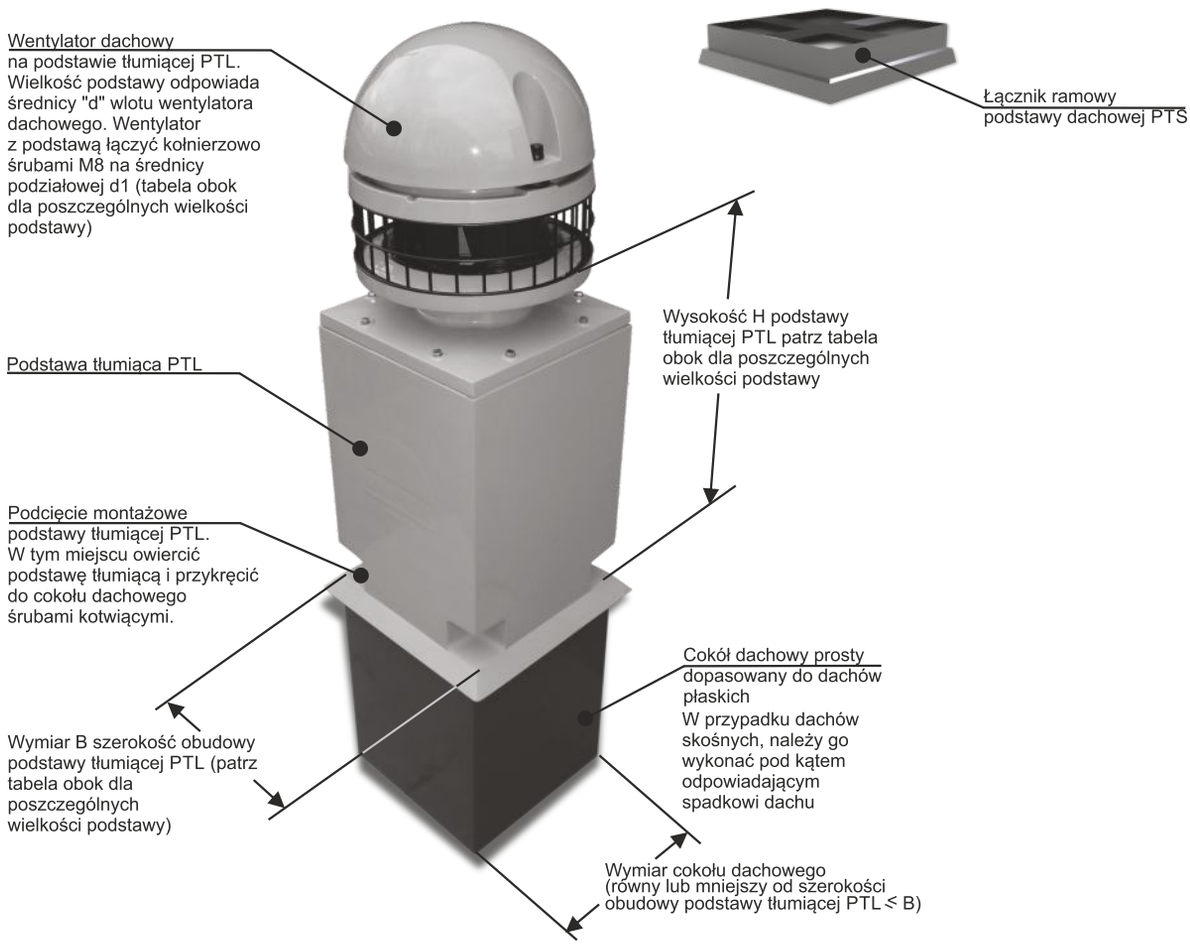

PODSTAWY TŁUMIĄCE 160

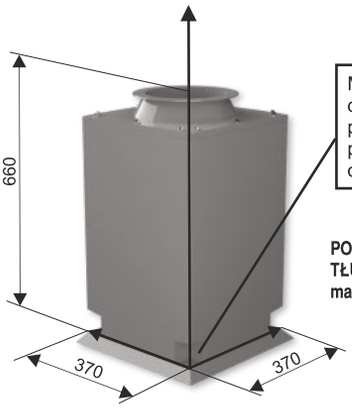

Mocowanie podstawy PTL do cokołu dachowego przy pomocy 4 śrub M10, po wcześniejszym owierceniu narożników

PODSTAWA TŁUMIĄCA PTL-160
masa 8 [kg]

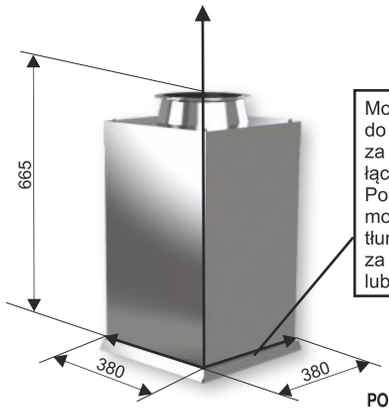

Mocowanie podstawy PTS do cokołu dachowego za pośrednictwem łącznika ramowego. Po osadzeniu łącznika montaż korpusu podstawy tłumiącej następuje za pomocą nitów lub blachowkrętów

PODSTAWA TŁUMIĄCA PTS-160
masa 16 [kg]

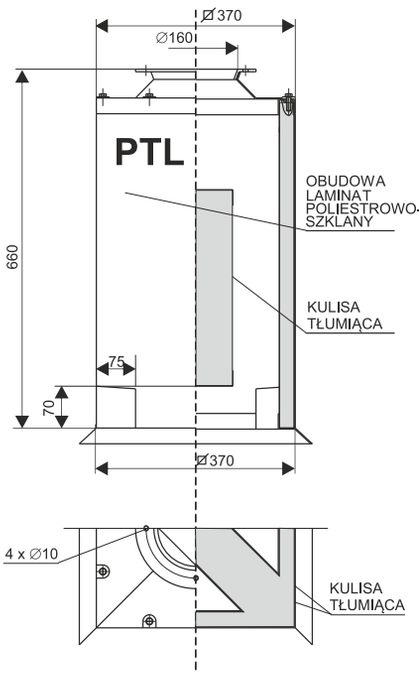

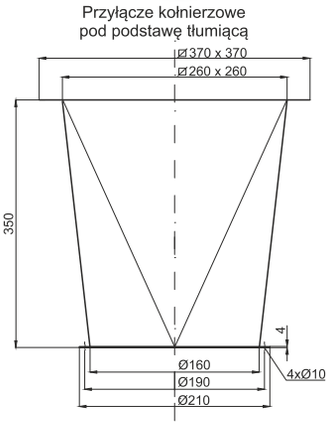

W celach umożliwiających przyłączenie ciągu kanałów wentylacyjnych do podstawy tłumiącej należy zaopatrzyć podstawę w przyłącze kołnierzowe.
Przyłącze umożliwia poprzez otwór w kołnierzu przykręcenie kanału wentylacyjnego, znormalizowanego z podstawą za pośrednictwem śrub M8.

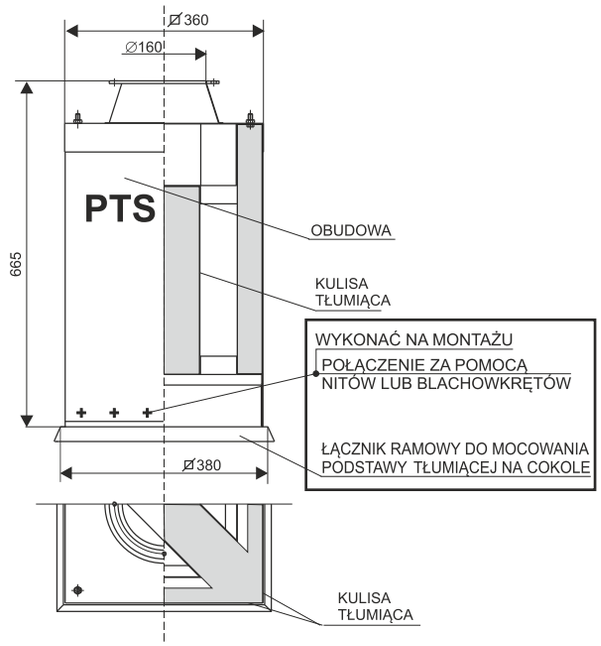

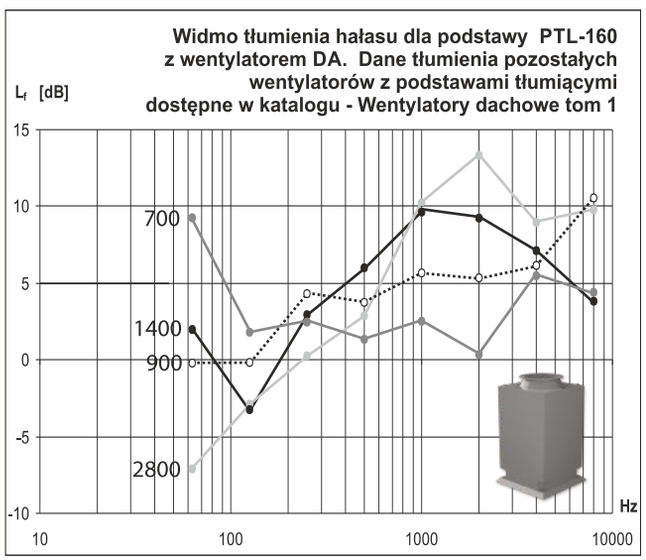

Wartości tłumienia hałasu w **dB** podstawy **PTL-160** dla poszczególnych częstotliwości Hz, dla poszczególnych obrotów wentylatorów o średnicy wlotu **Ø160.**

Obroty [1/min]	63 Hz	125 Hz	250 Hz	500 Hz	1000 Hz	2000 Hz	4000 Hz	8000 Hz
2800	-7,1	-2,7	0,3	3	10,8	13,5	8,3	9,5
1400	2,4	-2,9	3,1	6,6	9,3	8,8	7,2	3,8
900	-0,1	-0,1	4,6	4	5,8	5,3	6	10,5
700	8,8	2,3	2,8	1,9	2,8	0,7	5,4	4,6

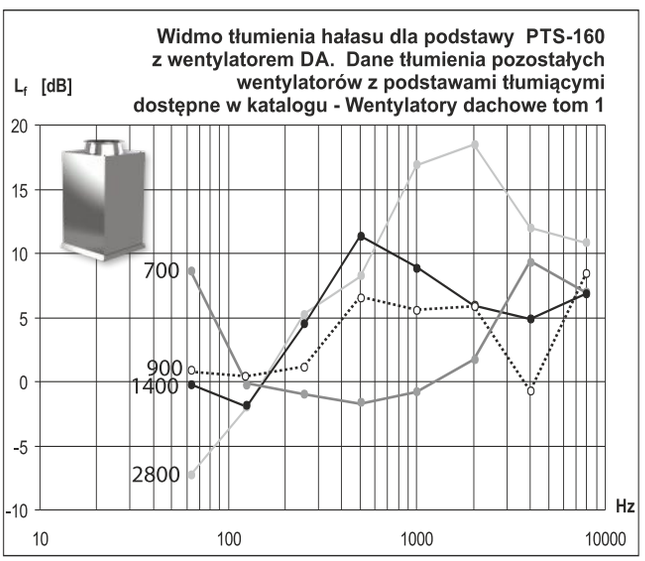

Wartości tłumienia hałasu w **dB** podstawy **PTS-160** dla poszczególnych częstotliwości Hz, dla poszczególnych obrotów wentylatorów o średnicy wlotu **Ø160.**

Obroty [1/min]	63 Hz	125 Hz	250 Hz	500 Hz	1000 Hz	2000 Hz	4000 Hz	8000 Hz
2800	-7,3	-2,1	5,1	7,7	16,9	17,9	12	11,3
1400	-0,1	-2	4,4	11,9	8,8	6,3	5	7,3
900	0,8	0,2	1,4	6,3	5,6	5,8	-0,7	8,1
700	8,4	0	-0,9	-1,6	0,9	2,1	9,5	7,2

PODSTAWY TŁUMIĄCE 200

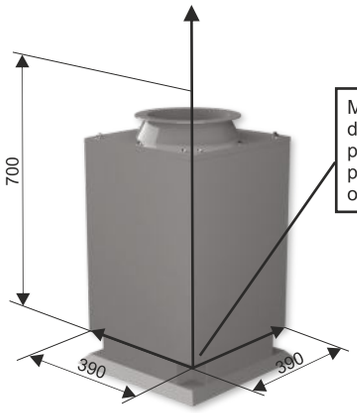

Mocowanie podstawy PTL do cokołu dachowego przy pomocy 4 śrub M10, po wcześniejszym owierceniu narożników

PODSTAWA TŁUMIĄCA PTL-200 masa 10 [kg]

Przyłącze kołnierzowe pod podstawę tłumiącą

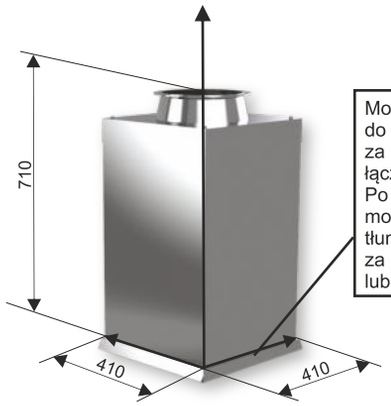

Mocowanie podstawy PTS do cokołu dachowego za pośrednictwem łącznika ramowego. Po osadzeniu łącznika montaż korpusu podstawy tłumiącej następuje za pomocą nitów lub blachowkrętów

PODSTAWA TŁUMIĄCA PTS-200 masa 25 [kg]

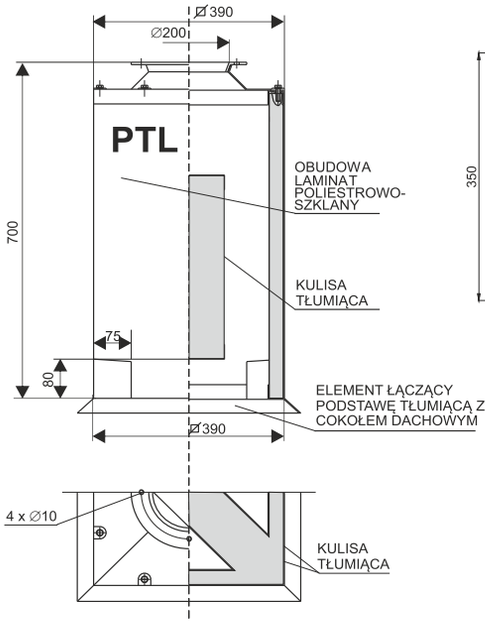

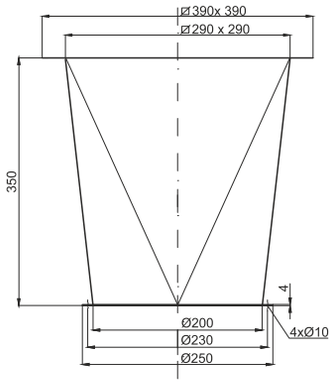

W celach umożliwiających przyłączenie ciągu kanałów wentylacyjnych do podstawy tłumiącej należy zaopatrzyć podstawę w przyłącze kołnierzowe.
Przyłącze umożliwia poprzez otwór w kołnierzu przykręcenie kanału wentylacyjnego, znormalizowanego z podstawą za pośrednictwem śrub M8.

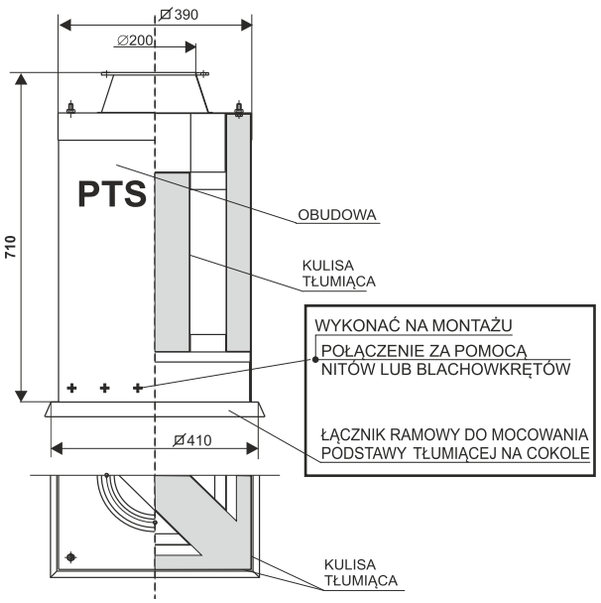

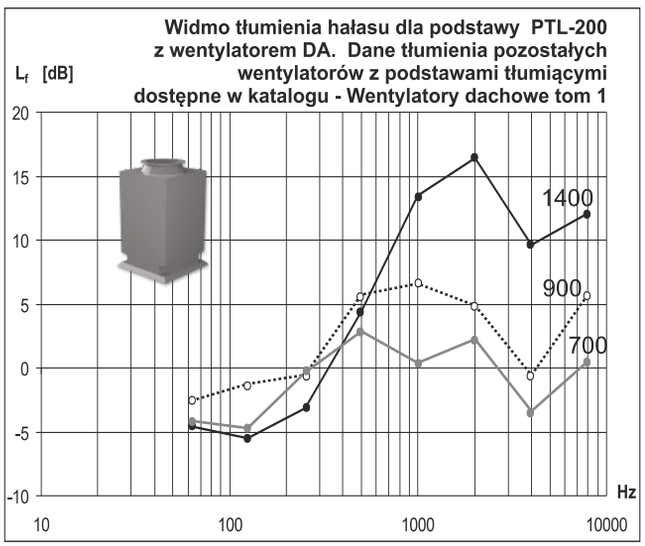

Wartości tłumienia hałasu w **dB** podstawy **PTL-200** dla poszczególnych częstotliwości Hz, dla poszczególnych obrotów wentylatorów o średnicy wlotu **Ø200.**

Obroty [1/min]	63 Hz	125 Hz	250 Hz	500 Hz	1000 Hz	2000 Hz	4000 Hz	8000 Hz
1450	-4,7	-5,4	-3	4,7	13,7	17,1	9,5	12,4
980	-2,5	-1,6	-0,8	5,7	6,5	5	-0,3	5,7
740	-3,8	-4,7	0,2	3,3	0,2	2,5	-2,8	0,3

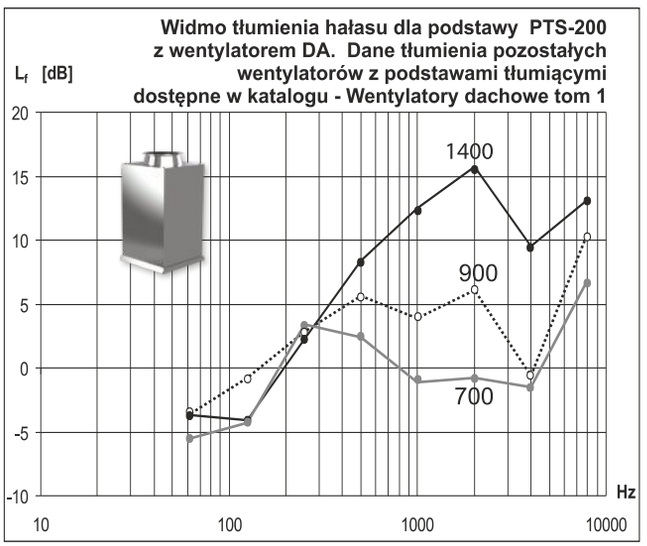

Wartości tłumienia hałasu w **dB** podstawy **PTS-200** dla poszczególnych częstotliwości Hz, dla poszczególnych obrotów wentylatorów o średnicy wlotu **Ø200.**

Obroty [1/min]	63 Hz	125 Hz	250 Hz	500 Hz	1000 Hz	2000 Hz	4000 Hz	8000 Hz
1450	-3,4	-4	2,5	8	12,6	16	9,4	13,1
980	-3,3	-1,1	2,8	6	4,2	6,1	-0,4	10,4
740	-6	-4,3	3,4	2,6	-1,4	-1,2	-1,5	6,7

PODSTAWY TŁUMIĄCE 250

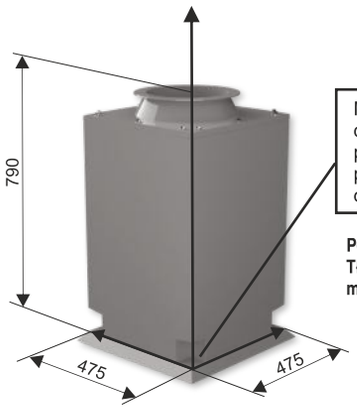

Mocowanie podstawy PTL do cokołu dachowego przy pomocy 4 śrub M10, po wcześniejszym owierceniu narożników

PODSTAWA TŁUMIĄCA PTL-250 masa 15 [kg]

Przyłącze kołnierzowe pod podstawę tłumiącą

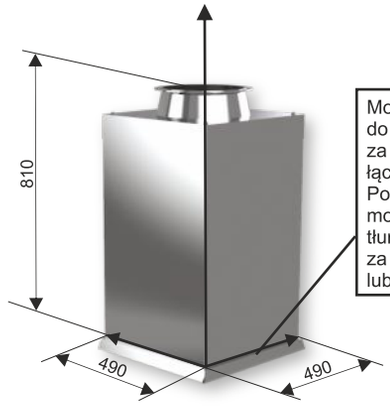

Mocowanie podstawy PTS do cokołu dachowego za pośrednictwem łącznika ramowego. Po osadzeniu łącznika montaż korpusu podstawy tłumiącej następuje za pomocą nitów lub blachowkrętów

PODSTAWA TŁUMIĄCA PTS-250 masa 33 [kg]

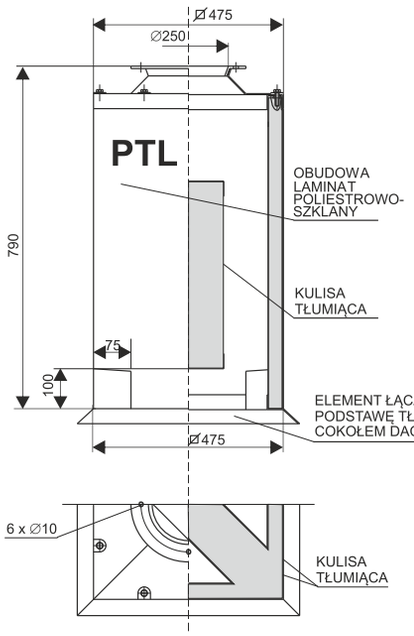

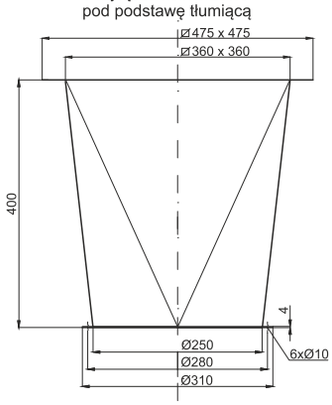

W celach umożliwiających przyłączenie ciągu kanałów wentylacyjnych do podstawy tłumiącej należy zaopatrzyć podstawę w przyłącze kołnierzowe.
Przyłącze umożliwia poprzez otwór w kołnierzu przykręcenie kanału wentylacyjnego, znormalizowanego z podstawą za pośrednictwem śrub M8.

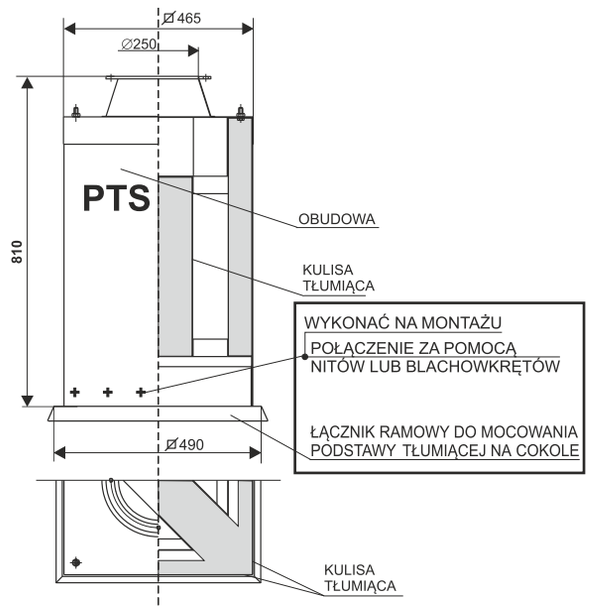

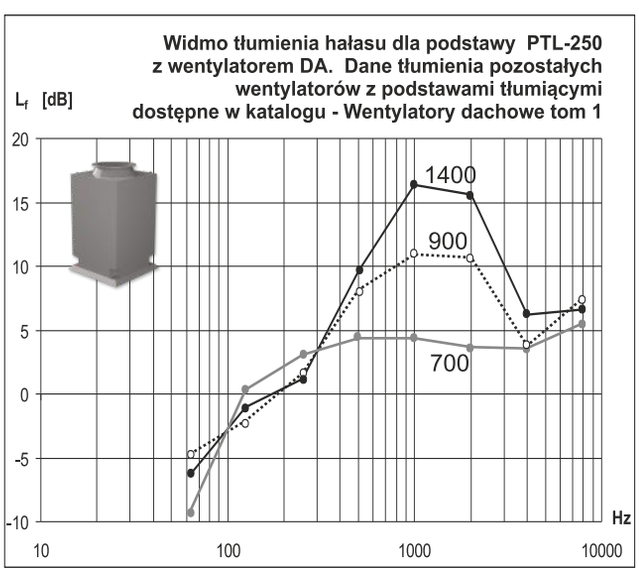

Wartości tłumienia hałasu w **dB** podstawy **PTL-250** dla poszczególnych częstotliwości Hz, dla poszczególnych obrotów wentylatorów o średnicy wlotu **Ø250.**

Obroty [1/min]	63 Hz	125 Hz	250 Hz	500 Hz	1000 Hz	2000 Hz	4000 Hz	8000 Hz
1400	-6,4	-1,9	1,5	9,4	16,3	15,7	6,6	6,8
900	-4,4	-2,2	2,1	8,3	11,2	11	3,9	7,7
700	-8,9	0,2	3,6	4,5	4,5	3,8	3,8	5,3

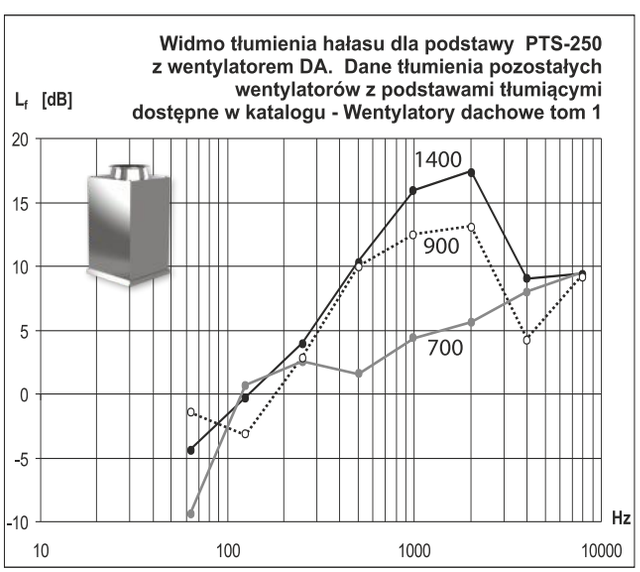

Wartości tłumienia hałasu w **dB** podstawy **PTS-250** dla poszczególnych częstotliwości Hz, dla poszczególnych obrotów wentylatorów o średnicy wlotu **Ø250.**

Obroty [1/min]	63 Hz	125 Hz	250 Hz	500 Hz	1000 Hz	2000 Hz	4000 Hz	8000 Hz
1400	-4,3	-0,3	3,9	10,5	16,5	17,6	8,6	9,3
900	-1,9	-3,6	3,7	10	12,5	13,1	4,5	9
700	-9,8	1,1	2,7	2,1	4,6	5,2	6,9	9,5

PODSTAWY TŁUMIĄCE 315

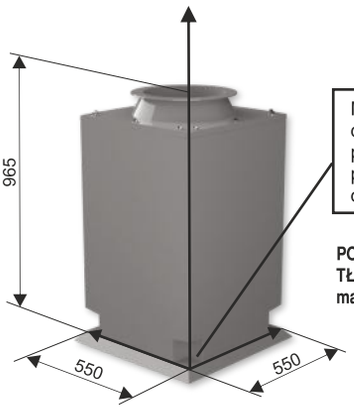

Mocowanie podstawy PTL do cokołu dachowego przy pomocy 4 śrub M10, po wcześniejszym owierceniu narożników

PODSTAWA TŁUMIĄCA PTL-315 masa 21 [kg]

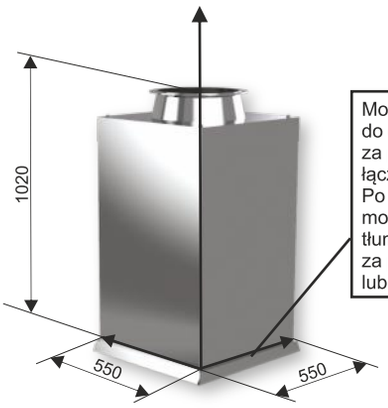

Mocowanie podstawy PTS do cokołu dachowego za pośrednictwem łącznika ramowego. Po osadzeniu łącznika montaż korpusu podstawy tłumiącej następuje za pomocą nitów lub blachowkrętów

PODSTAWA TŁUMIĄCA PTS-315 masa 37 [kg]

Przyłącze kołnierzowe pod podstawę tłumiącą

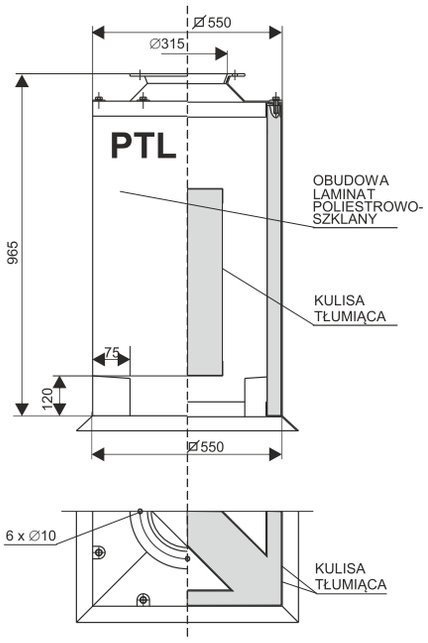

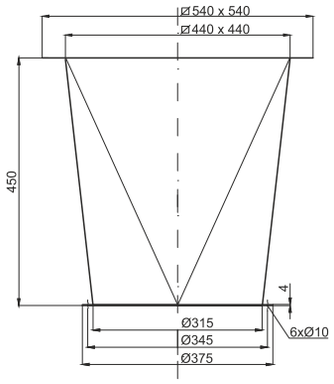

W celach umożliwiających przyłączenie ciągu kanałów wentylacyjnych do podstawy tlumiącej należy zaopatrzyć podstawę w przyłącze kołnierzowe.
Przyłącze umożliwia poprzez otwór w kołnierzu przykręcenie kanału wentylacyjnego, znormalizowanego z podstawą za pośrednictwem śrub M8.

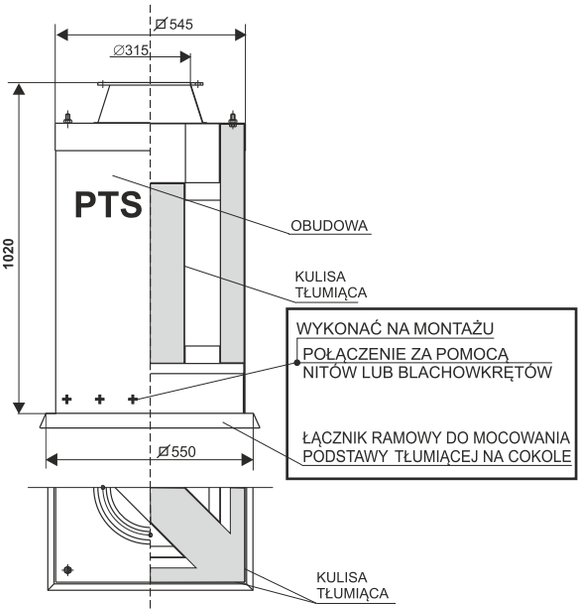

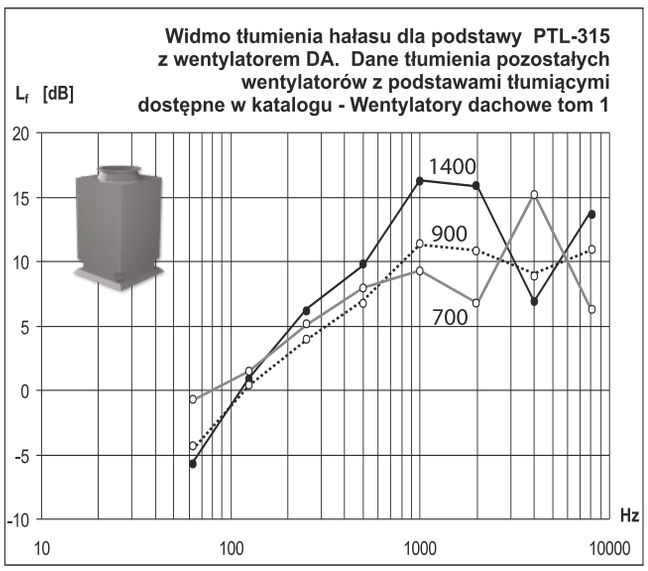

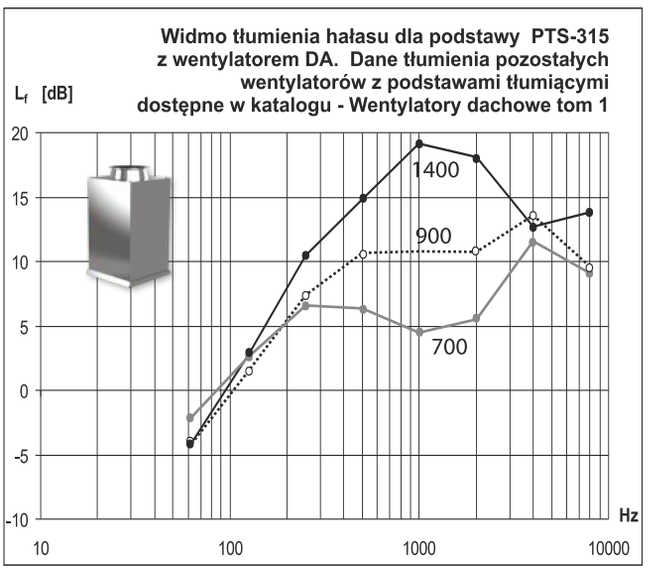

Wartości tłumienia hałasu w **dB** podstawy **PTL-315** dla poszczególnych częstotliwości Hz, dla poszczególnych obrotów wentylatorów o średnicy wlotu **Ø315.**

Obroty [1/min]	63 Hz	125 Hz	250 Hz	500 Hz	1000 Hz	2000 Hz	4000 Hz	8000 Hz
1400	-5,4	1,4	7,3	9,8	16,8	16,2	6,8	14
900	-4,4	0,2	4,2	7,3	11,8	11	8,9	10,8
700	-0,9	2,1	5,1	8,1	8,9	6,8	15,2	6,6

Wartości tłumienia hałasu w **dB** podstawy **PTS-315** dla poszczególnych częstotliwości Hz, dla poszczególnych obrotów wentylatorów o średnicy wlotu **Ø315.**

Obroty [1/min]	63 Hz	125 Hz	250 Hz	500 Hz	1000 Hz	2000 Hz	4000 Hz	8000 Hz
1400	-4,1	2,8	10,5	14,9	18,5	17,8	12,9	13,8
900	-4	2,2	7,6	11,1	11,4	11	13,7	9,7
700	-1,8	2,6	6,4	6,3	4,8	5,3	12,1	8,9

PODSTAWY TŁUMIĄCE 400

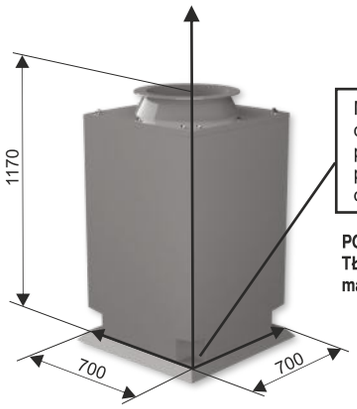

Mocowanie podstawy PTL do cokołu dachowego przy pomocy 4 śrub M10, po wcześniejszym owierceniu narożników

PODSTAWA TŁUMIĄCA PTL-400
masa 45 [kg]

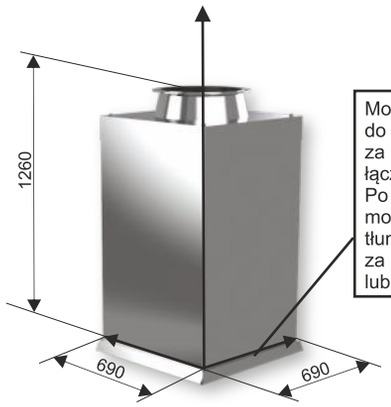

Mocowanie podstawy PTS do cokołu dachowego za pośrednictwem łącznika ramowego. Po osadzeniu łącznika montaż korpusu podstawy tłumiącej następuje za pomocą nitów lub blachowkrętów

PODSTAWA TŁUMIĄCA PTS-400
masa 50 [kg]

Przyłącze kołnierzowe pod podstawę tłumiącą

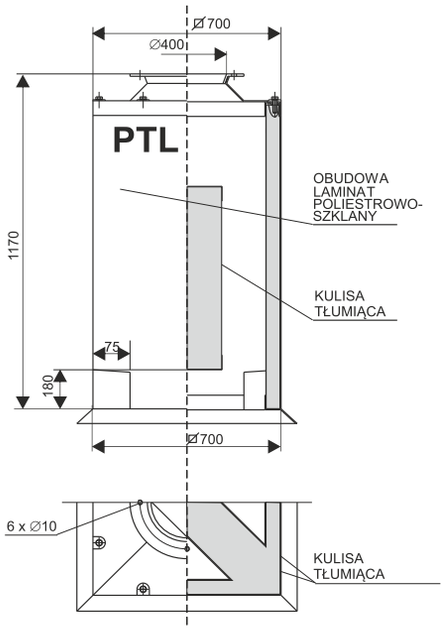

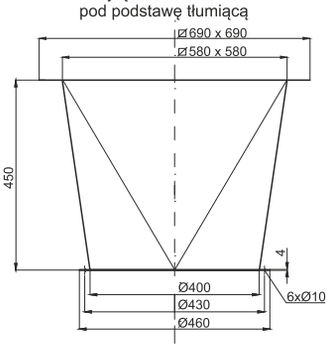

W celach umożliwiających przyłączenie ciągu kanałów wentylacyjnych do podstawy tlumiącej należy zaopatrzyć podstawę w przyłącze kołnierzowe.
Przyłącze umożliwia poprzez otwór w kołnierzu przykręcenie kanału wentylacyjnego, znormalizowanego z podstawą za pośrednictwem śrub M8.

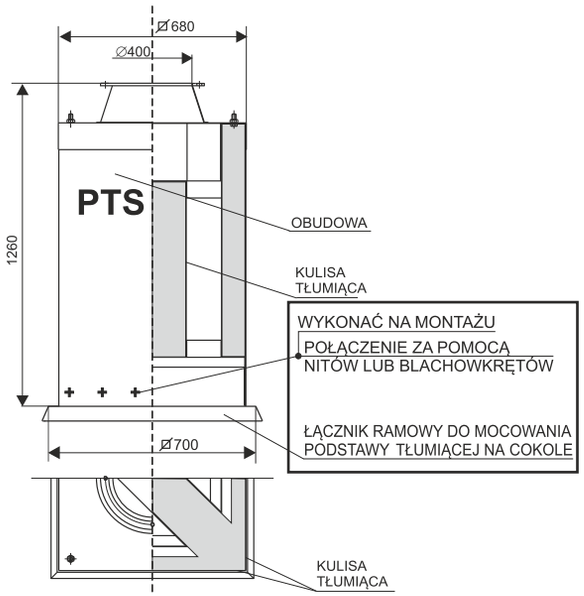

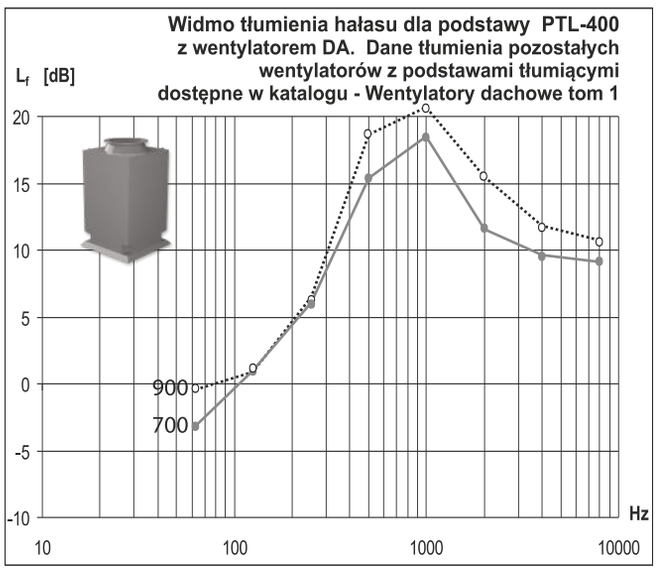

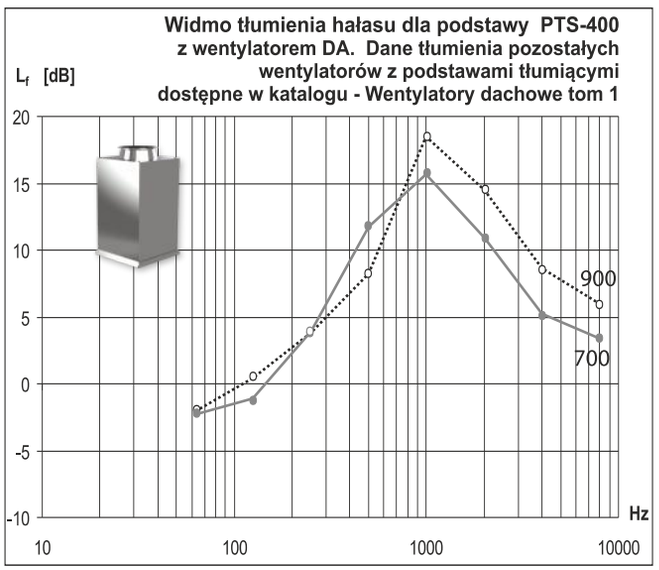

Wartości tłumienia hałasu w **dB** podstawy **PTL-400** dla poszczególnych częstotliwości Hz, dla poszczególnych obrotów wentylatorów o średnicy wlotu **Ø400.**

Obroty [1/min]	63 Hz	125 Hz	250 Hz	500 Hz	1000 Hz	2000 Hz	4000 Hz	8000 Hz
900	-0,2	1,5	7,1	18,3	21,6	15,2	12,3	10,4
700	-3	1,4	6,8	15,3	18	11,8	9,7	9

Wartości tłumienia hałasu w **dB** podstawy **PTS-400** dla poszczególnych częstotliwości Hz, dla poszczególnych obrotów wentylatorów o średnicy wlotu **Ø400.**

Obroty [1/min]	63 Hz	125 Hz	250 Hz	500 Hz	1000 Hz	2000 Hz	4000 Hz	8000 Hz
900	-1,8	0,2	4,3	13,5	18	14,5	8,6	6,3
700	-1,9	-1,4	4,2	12,1	15,9	11,6	5,2	3,6

PODSTAWY TŁUMIĄCE 500

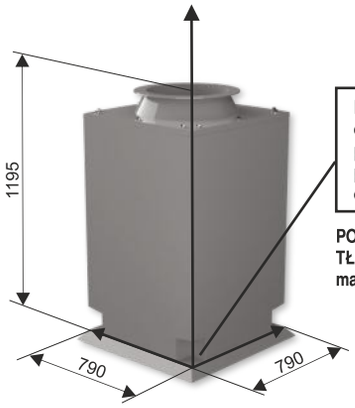

Mocowanie podstawy PTL do cokołu dachowego przy pomocy 4 śrub M10, po wcześniejszym owierceniu narożników

PODSTAWA TŁUMIĄCA PTL-500
masa 48 [kg]

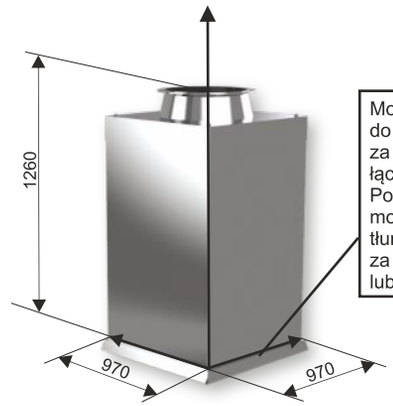

Mocowanie podstawy PTS do cokołu dachowego za pośrednictwem łącznika ramowego. Po osadzeniu łącznika montaż korpusu podstawy tłumiącej następuje za pomocą nitów lub blachowkrętów

PODSTAWA TŁUMIĄCA PTS-500
masa 85 [kg]

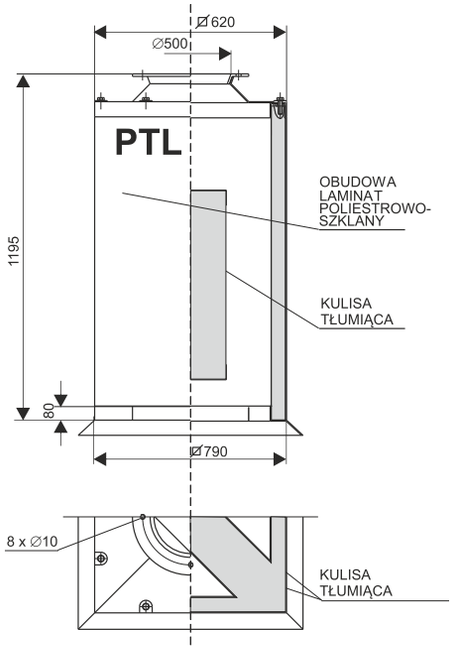

Przyłącze kołnierzowe pod podstawę tłumiącą **PTL-500**

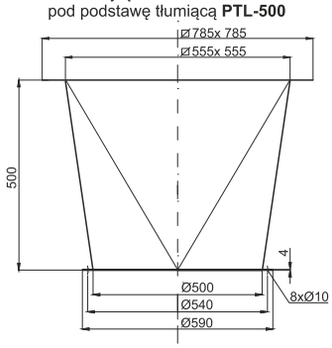

W celach umożliwiających przyłączenie ciągu kanałów wentylacyjnych do podstawy tłumiącej należy zaopatrzyć podstawę w przyłącze kołnierzowe.
Przyłącze umożliwia poprzez otwór w kołnierzu przykręcenie kanału wentylacyjnego, znormalizowanego z podstawą za pośrednictwem śrub M8.

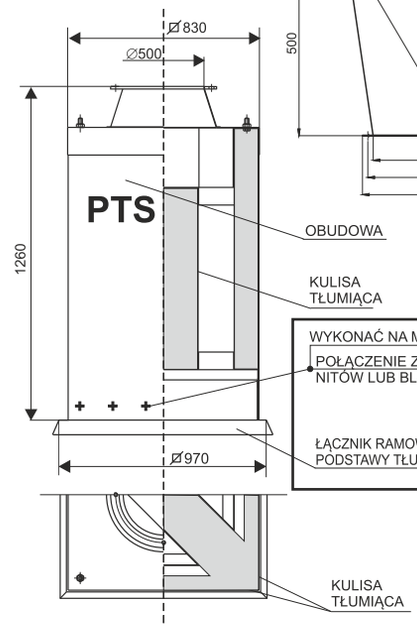

WYKONAĆ NA MONTAŻU
POŁĄCZENIE ZA POMOCĄ NITÓW LUB BLACHOWKRĘTÓW

ŁĄCZNIK RAMOWY DO MOCOWANIA PODSTAWY TŁUMIĄCEJ NA COKOLE

Przyłącze kołnierzowe pod podstawę tłumiącą **PTS-500**

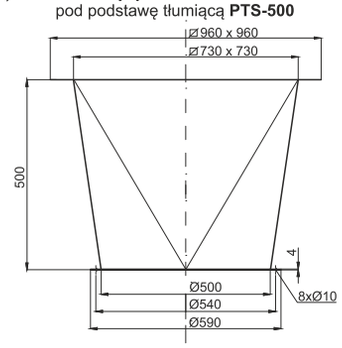

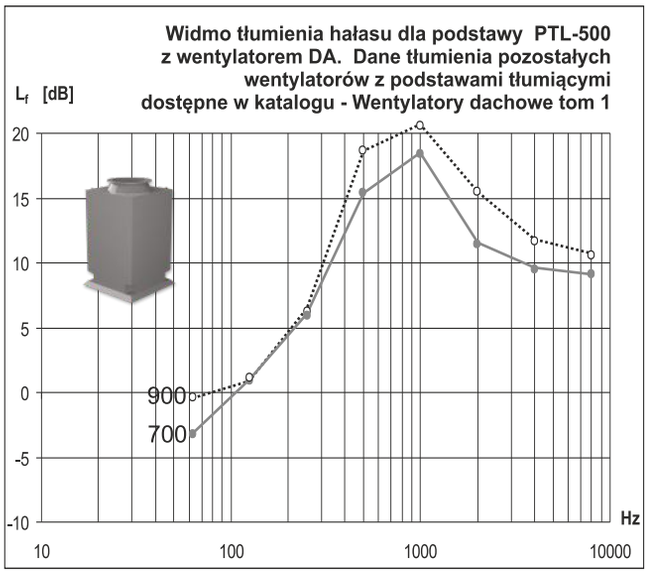

Wartości tłumienia hałasu w **dB** podstawy **PTL-500** dla poszczególnych częstotliwości Hz, dla poszczególnych obrotów wentylatorów o średnicy wlotu **Ø500.**

Obroty [1/min]	63 Hz	125 Hz	250 Hz	500 Hz	1000 Hz	2000 Hz	4000 Hz	8000 Hz
900	-0,2	1,5	7,1	18,3	21,6	15,2	12,3	10,4
700	-3	1,4	6,8	15,3	18	11,8	9,7	9

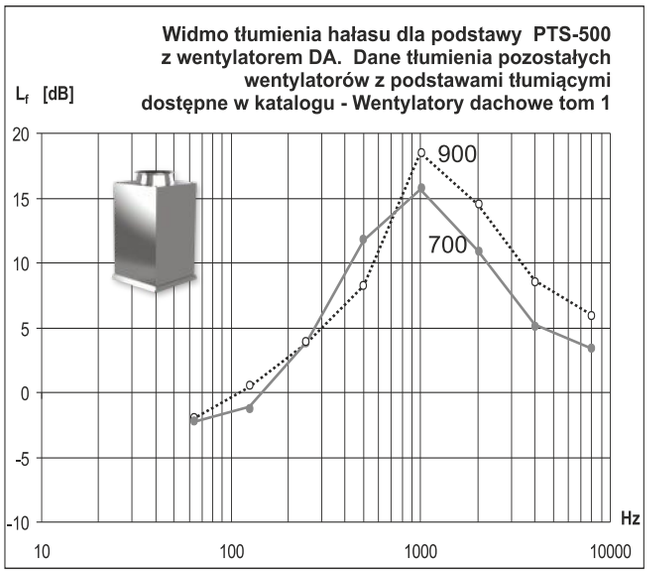

Wartości tłumienia hałasu w **dB** podstawy **PTS-500** dla poszczególnych częstotliwości Hz, dla poszczególnych obrotów wentylatorów o średnicy wlotu **Ø500.**

Obroty [1/min]	63 Hz	125 Hz	250 Hz	500 Hz	1000 Hz	2000 Hz	4000 Hz	8000 Hz
900	-1,8	0,2	4,3	13,5	18	14,5	8,6	6,3
700	-1,9	-1,4	4,2	12,1	15,9	11,6	5,2	3,6

PODSTAWY TŁUMIĄCE 630

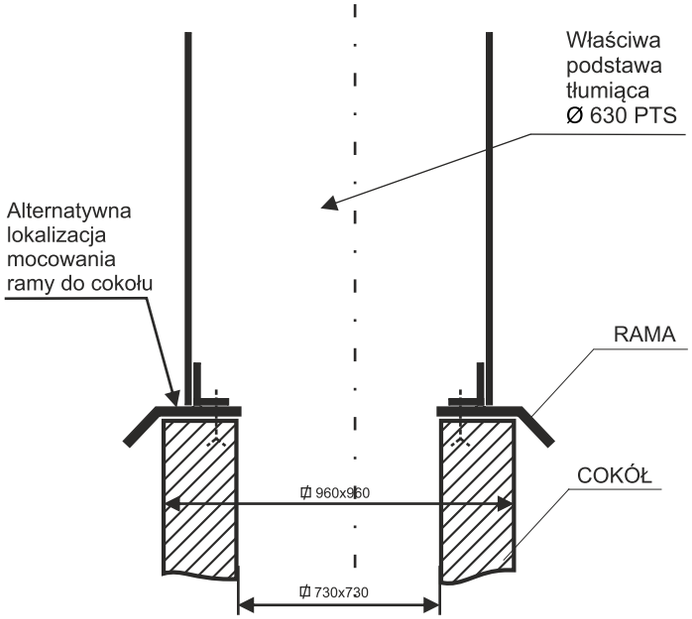

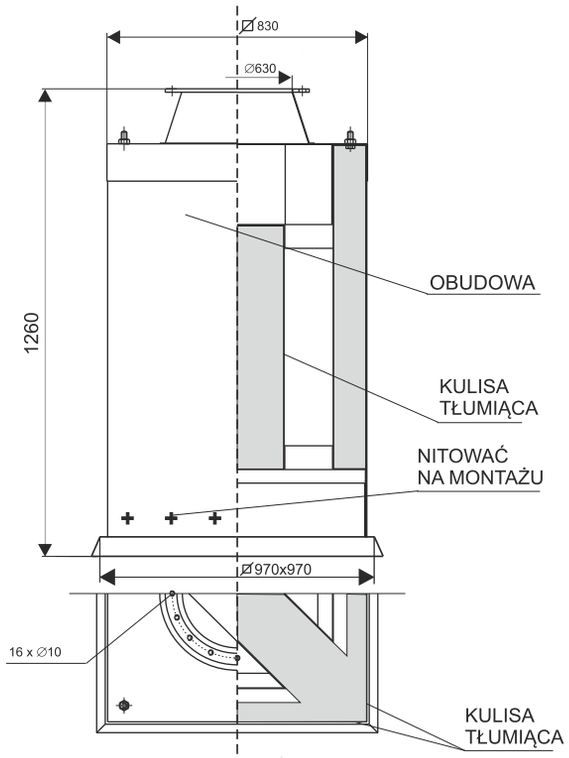

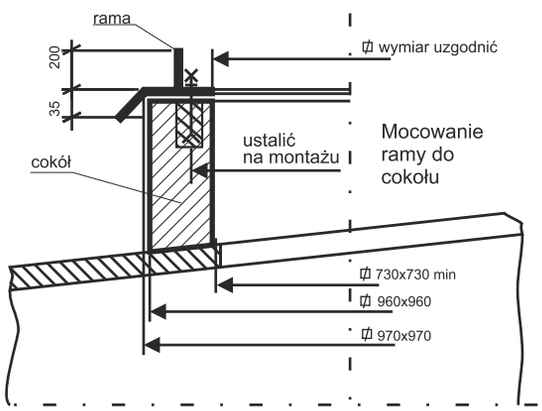

W celach umożliwiających przyłączenie ciągu kanałów wentylacyjnych do podstawy tlumiącej należy zaopatrzyć podstawę w przyłącze kołnierzowe.
Przyłącze umożliwia poprzez otwór w kołnierzu przykręcenie kanału wentylacyjnego, znormalizowanego z podstawą za pośrednictwem śrub M8.

Przyłącze kołnierzowe
pod podstawę tłumiącą **PTS-630**

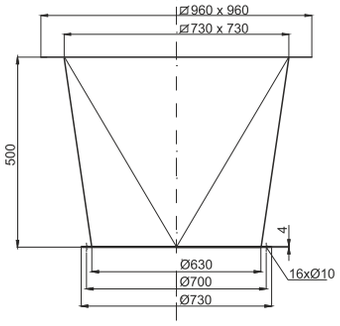

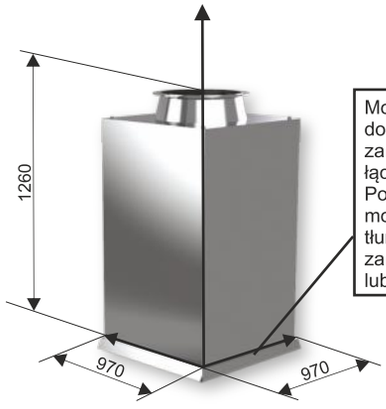

Mocowanie podstawy PTS do cokołu dachowego za pośrednictwem łącznika ramowego. Po osadzeniu łącznika montaż korpusu podstawy tłumiącej następuje za pomocą nitów lub blachowkrętów

PODSTAWA TŁUMIĄCA PTS-630
masa 85 kg

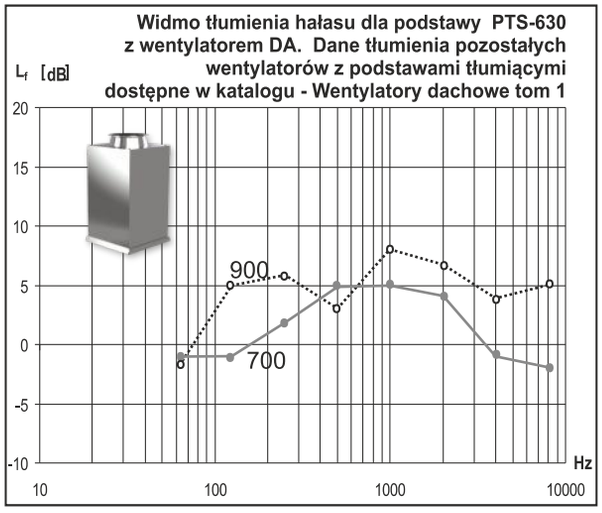

Wartości tłumienia hałasu w **dB** podstawy **PTS-630** dla poszczególnych częstotliwości Hz, dla poszczególnych obrotów wentylatorów o średnicy wlotu **Ø630.**

Obroty [1/min]	63 Hz	125 Hz	250 Hz	500 Hz	1000 Hz	2000 Hz	4000 Hz	8000 Hz
900	-2	5	6	3	8	7	4	0
700	-1	-1	2	5	5	4	-1	-2

PRZYKŁADOWE ROZWIĄZANIE KONSTRUKCYJNE

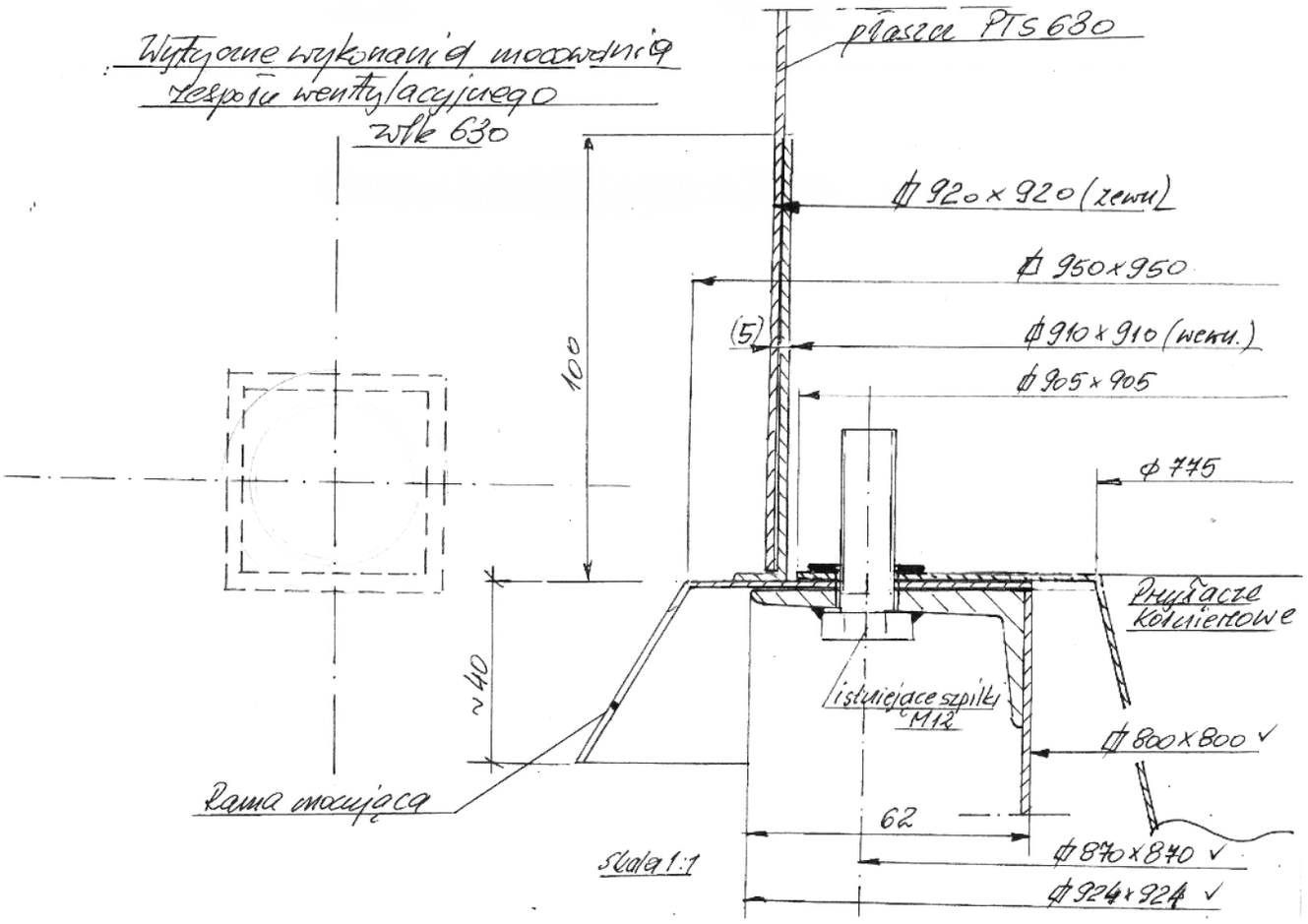

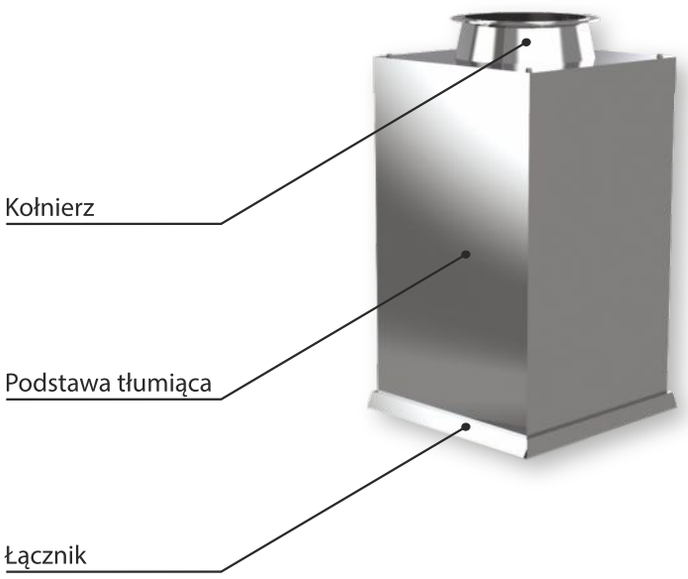

TOS, TLO - 160

TOS, TLO - 200

TOS, TLO - 250

TOS, TLO - 315

TOS, TLO - 400

TOS, TLO - 500

ODMIANY KONSTRUKCYJNE
TOS, TLO - wykonanie standardowe
TOS KW - wykonanie kwasoodporne

MATERIAŁ
ST - laminat poliestrowo-szklany
STBL - blacha ocynk
STKW - blacha kwasoodporna

WIELKOŚĆ
160, 200, 250, 315, 400, 500

TŁUMIKI

INFORMACJA OGÓLNA

PRZEZNACZENIE

Celem zmniejszenia hałasu wentylatora przenoszącego się do kanału wentylacyjnego i dalej do pomieszczeń wentylowanych, skonstruowano kanałowe tłumiki z wewnętrznym rdzeniem przelotowym lub opływowym. Konstrukcja płaszcza zewnętrznego wykonana jest z laminatów poliestrowo-szklanych wykonanych w tej samej technologii co obudowy wentylatorów, trwale barwiona pigmentem w procesie technologicznym ich wytwarzania. Materiał dzwiękoizolacyjny dobrano w sposób możliwie optymalny do hałasu wentylatora, mając na uwadze pełne spektrum jego mocy akustycznej.

WIELKOŚCI: 160, 200, 250, 315, 400, 500
Wymiarem charakterystycznym jest średnica wlotu do wentylatora.

Kolorystyka tłumików jest dowolna wg tabeli RAL. Kompozyt ten jest trwale barwiony w procesie technologicznym.
Istnieje możliwość malowania proszkowego elementów blaszanych wykonanych z blachy ocynkowanej lub blachy kwasoodpornej. **Standardowy kolor urządzeń RAL 7001 popiel.**

TOS, TLO
TŁUMIK

ODMIANY KONSTRUKCYJNE
TOS, TLO - wykonanie standardowe
TOS KW - wykonanie kwasoodporne

MATERIAŁ
ST - laminat poliestrowo-szklany
STBL - blacha ocynk
STKW - blacha kwasoodporna

WIELKOŚĆ
160, 200, 250, 315, 400, 500

OPIS PRODUKTU
Tłumiki akustyczne z przeznaczeniem do okrągłych przewodów wentylacyjnych znacząco obniżają poziom intensywności hałasu, który powstaje podczas pracy wentylatora dachowego. Tłumiki wypełnione są materiałem dźwiękoizolacyjnym, mogą pracować jako tłumiki kanałowe lub na zakończeniu instalacji wentylacyjnej przed wentylatorem. Elementy te mogą być wykonane z laminatu poliestrowo-szklanego, blachy ocynkowanej, blachy kwasoodpornej. W przypadku laminatu tłumik standardowo barwiony jest na kolor popiel RAL 7001, jednakże jest możliwość zamówienia tłumika w dowolnym kolorze na podstawie tabeli RAL.

WARIANTY MONTAŻOWE

Tłumik TOS, TLO z wentylatorem i podstawą dachową

Tłumik TOS, TLO z wentylatorem, podstawą dachową i cokołem

Tłumik TOS, TLO z wentylatorem, podstawą dachową, cokołem i kanałem wentylacyjnym

Tłumik TOS, TLO z wentylatorem, podstawą dachową, cokołem, kanałem wentylacyjnym i przepustnicą

Tłumik TOS, TLO z wentylatorem, podstawą dachową, kanałem wentylacyjnym i przepustnicą

DANE TECHNICZNE

gabaryty, masa,

Efektywne zmniejszenie hałasu wentylatora przedstawiono w tabelach, gdzie podane są wartości tłumienia w funkcji częstotliwości dla każdego rodzaju tłumika.

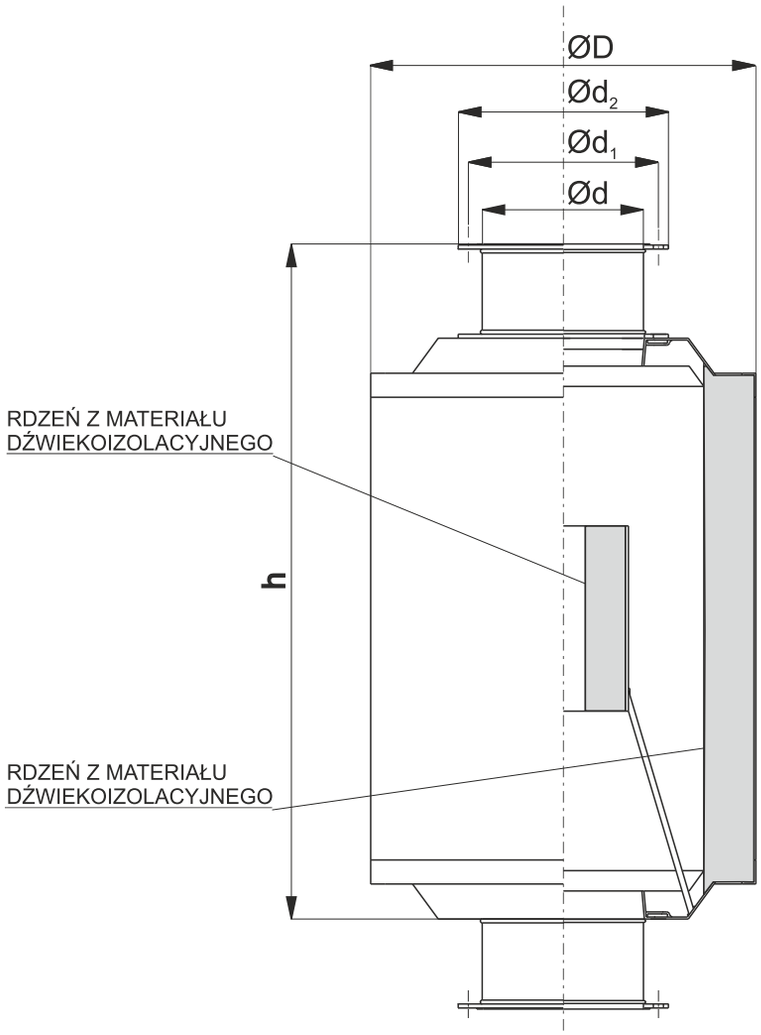

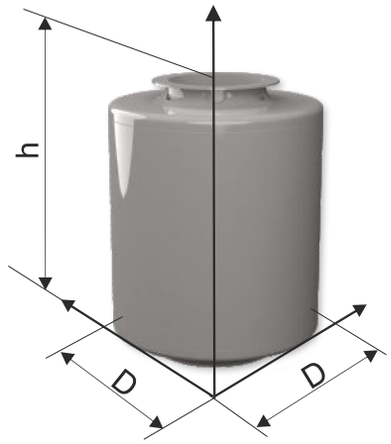

TŁUMIK LAMINATOWY TLO						
Wielkość tłumika	Ød	$Ød_1$	$Ød_2$	ØD	h	masa [kg]
160	160	190	210	395	675	8
200	200	230	250	490	700	10
250	250	280	310	540	770	14
315	315	345	375	680	1020	20
400	400	430	460	870	1215	33
500	500	540	570	870	1215	35

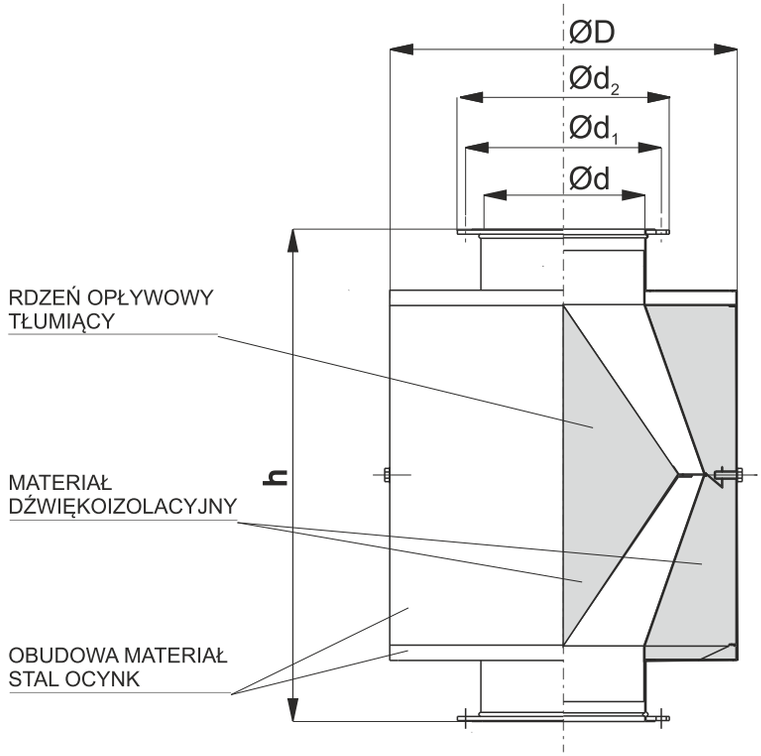

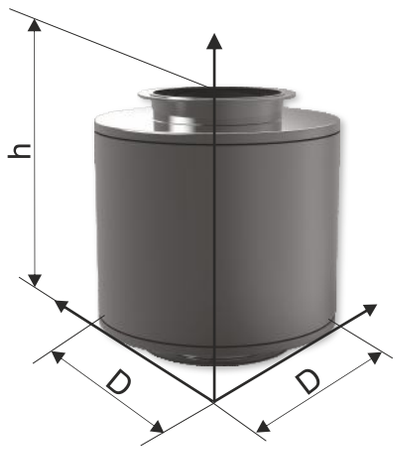

TŁUMIK STALOWY TOS						
Wielkość tłumika	Ød	$Ød_1$	$Ød_2$	ØD	h	masa [kg]
160	160	190	210	325	485	10
200	200	230	250	395	515	13
250	250	280	310	505	620	22
315	315	345	375	600	620	27
400	400	430	460	810	930	40
500	500	540	570	810	1215	60

TŁUMIKI 160

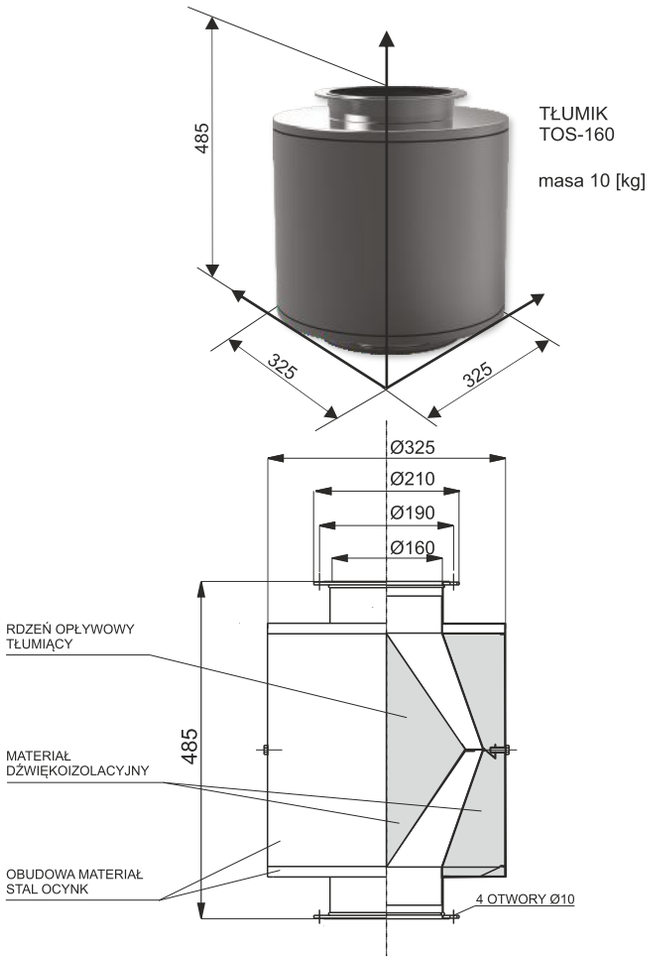

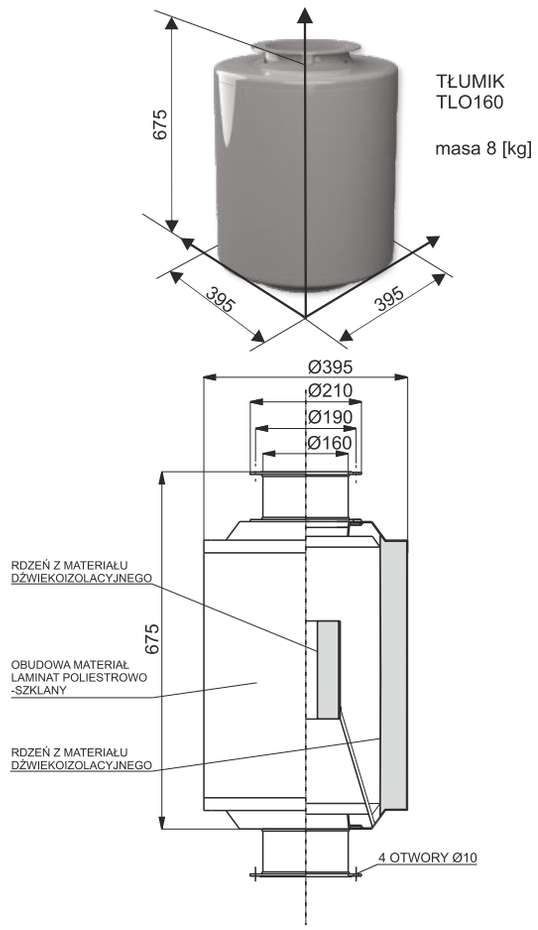

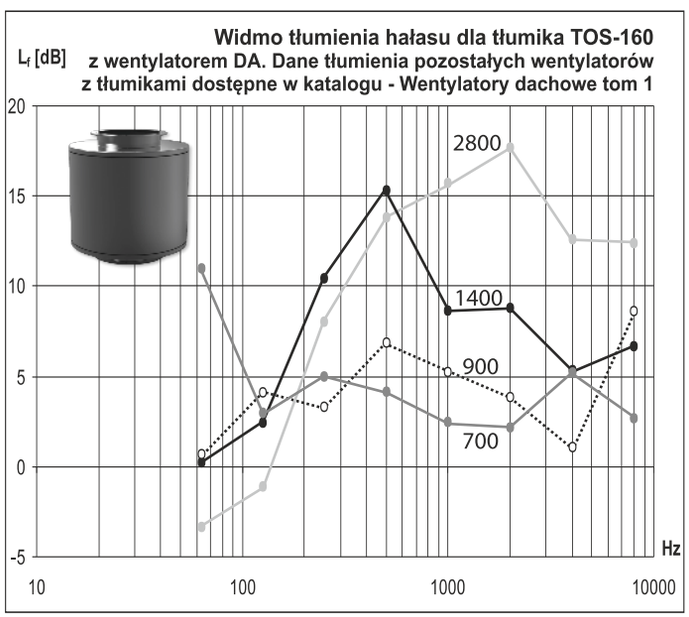

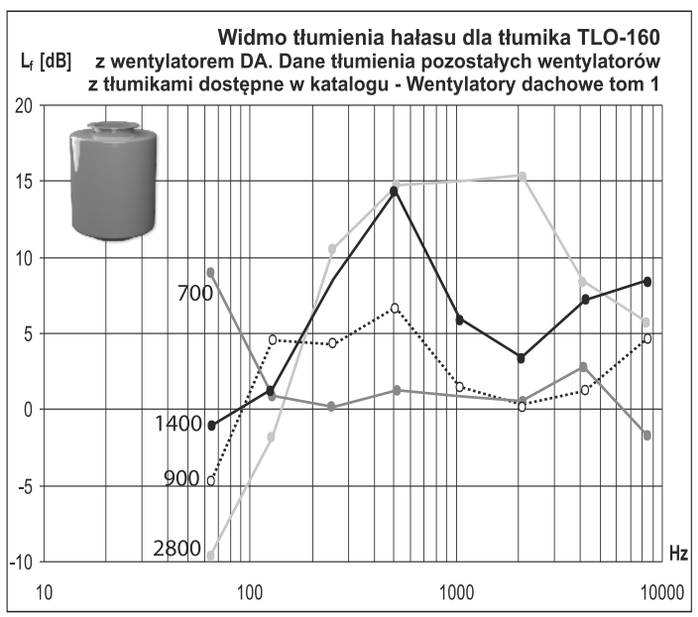

Wartości tłumienia hałasu w **dB** tłumika **TOS-160** dla poszczególnych częstotliwości Hz, dla poszczególnych obrotów wentylatorów o średnicy wlotu **Ø160.**

Obroty [1/min]	63 Hz	125 Hz	250 Hz	500 Hz	1000 Hz	2000 Hz	4000 Hz	8000 Hz
2800	-3,3	-1,1	7,9	13,6	16,2	17,8	12,6	12,5
1400	0,3	2,5	10,6	15,6	8,5	8,7	5,3	7
900	1	4,1	3,1	7	5,1	4	1,6	8,8
700	11,4	3,7	5	4,4	2,4	2,2	5,1	2,6

Wartości tłumienia hałasu w **dB** tłumika **TLO-160** dla poszczególnych częstotliwości Hz, dla poszczególnych obrotów wentylatorów o średnicy wlotu **Ø160.**

Obroty [1/min]	63 Hz	125 Hz	250 Hz	500 Hz	1000 Hz	2000 Hz	4000 Hz	8000 Hz
2800	-9,2	-2,3	10,2	14,7	15	15,3	8,2	6,2
1400	-1,3	1,8	8,8	14,2	6	3,6	7,4	8,1
900	-4,7	4,4	4,2	6,9	1,8	0,2	1,7	4,9
700	8,4	1,5	0,1	1,6	1,1	0,9	2,9	-1,8

TŁUMIKI 200

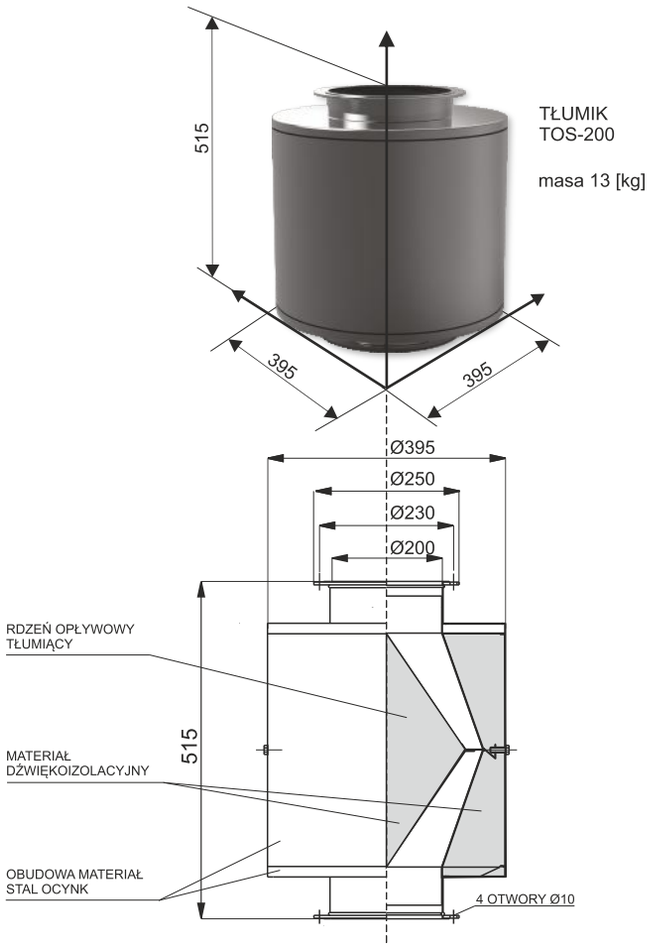

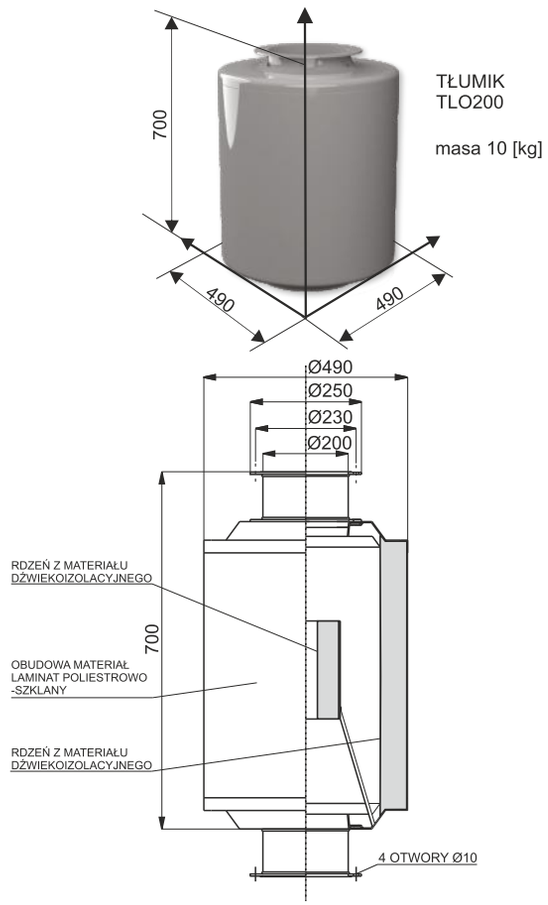

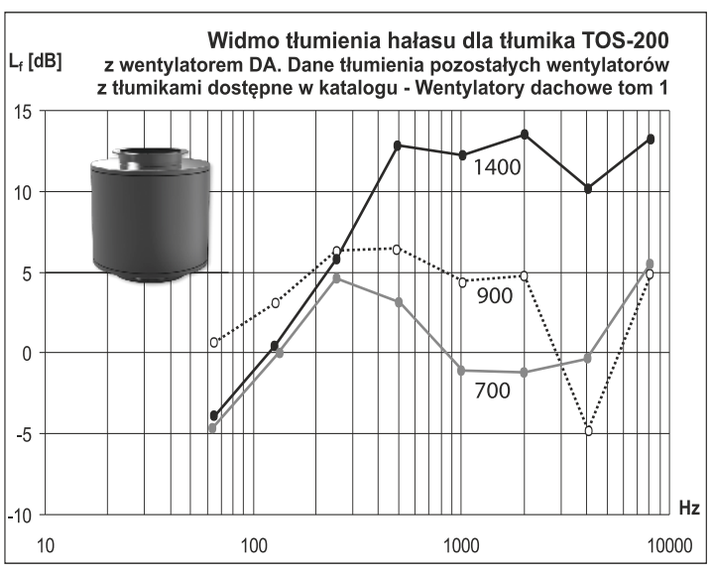

Wartości tłumienia hałasu w **dB** tłumika **TOS-200**dla poszczególnych częstotliwości Hz, dla poszczególnych obrotów wentylatorów o średnicy wlotu **Ø200.**

Obroty [1/min]	63 Hz	125 Hz	250 Hz	500 Hz	1000 Hz	2000 Hz	4000 Hz	8000 Hz
1400	-8,5	0,6	6,4	12,5	12	13,6	10,1	13,2
900	0,9	3,3	6,2	6,9	4,4	4,8	-4,9	4,9
700	-4,6	-0,4	4,6	3	-1,4	-1,5	-0,7	6

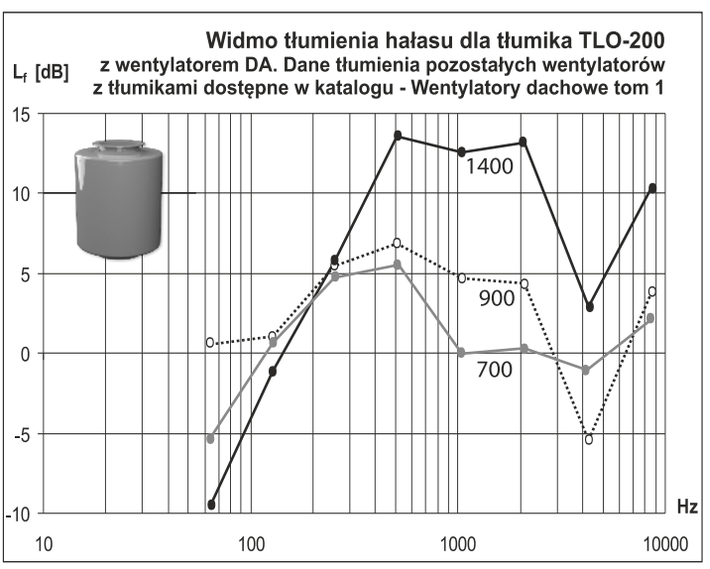

Wartości tłumienia hałasu w **dB** tłumika **TLO-200** dla poszczególnych częstotliwości Hz, dla poszczególnych obrotów wentylatorów o średnicy wlotu **Ø200.**

Obroty [1/min]	63 Hz	125 Hz	250 Hz	500 Hz	1000 Hz	2000 Hz	4000 Hz	8000 Hz
1400	-8,9	-1,9	6,2	13,5	12,6	13,4	3,2	10,3
900	0,7	1,3	5,6	7,1	4,8	4,6	-5,4	3,8
700	-5,4	1	4,9	5,8	0	0,4	-1,7	2,4

TŁUMIKI 250

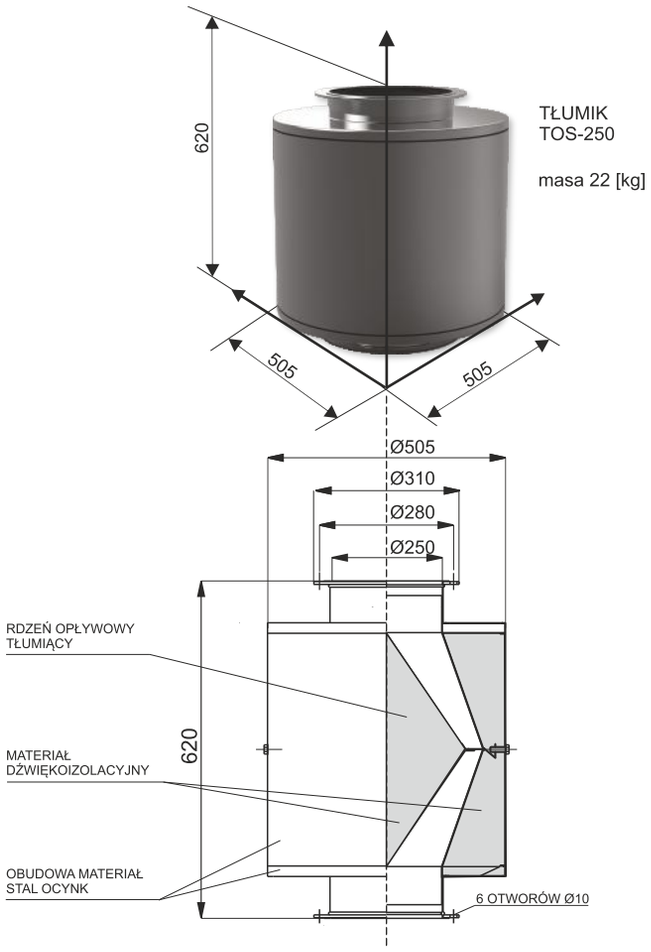

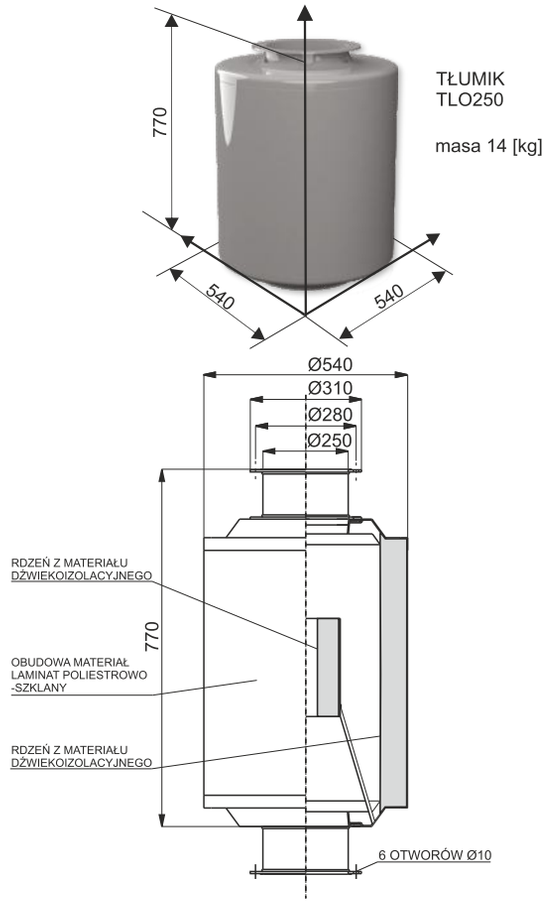

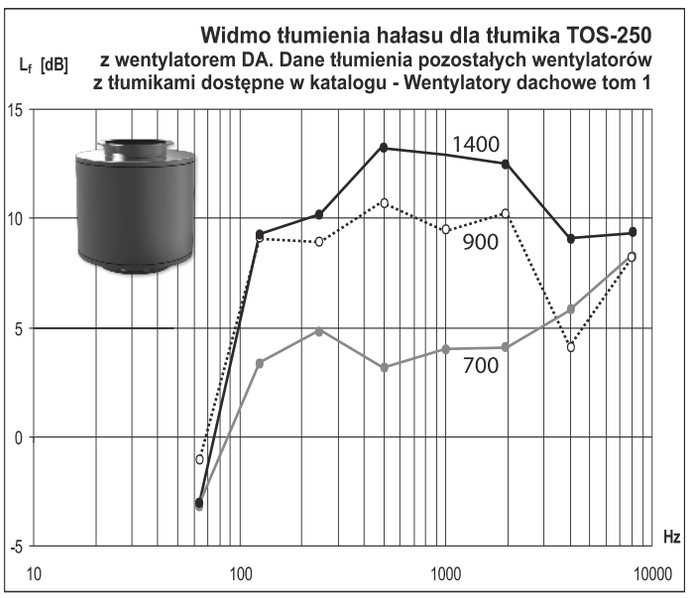

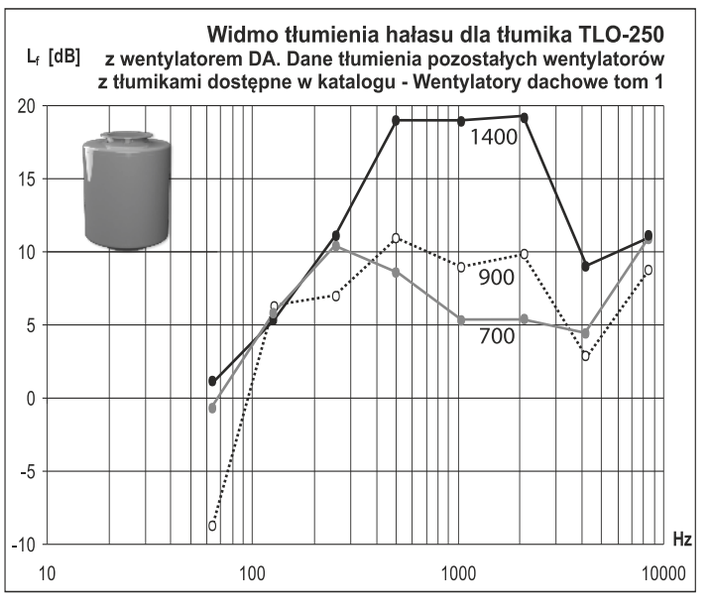

Wartości tłumienia hałasu w **dB** tłumika **TOS-250** dla poszczególnych częstotliwości Hz, dla poszczególnych obrotów wentylatorów o średnicy wlotu **Ø250.**

Obroty [1/min]	63 Hz	125 Hz	250 Hz	500 Hz	1000 Hz	2000 Hz	4000 Hz	8000 Hz
1400	-3,2	8,7	10,2	13,4	13,3	12,5	8,5	8,7
900	-1,8	8,6	8,2	10,9	9,1	10,4	3,9	7,9
700	-3,7	3,7	5	3	4,1	4,1	6,2	8,2

Wartości tłumienia hałasu w **dB** tłumika **TLO-250** dla poszczególnych częstotliwości Hz, dla poszczególnych obrotów wentylatorów o średnicy wlotu **Ø250.**

Obroty [1/min]	63 Hz	125 Hz	250 Hz	500 Hz	1000 Hz	2000 Hz	4000 Hz	8000 Hz
1400	1,9	5,1	11,7	18,4	18,4	18,5	8,8	11,6
900	-8,7	7	7,9	11,5	8,8	9,8	2,8	8,5
700	-1,3	6,1	10,4	8,6	5,8	5,8	4,6	11,5

TŁUMIKI 315

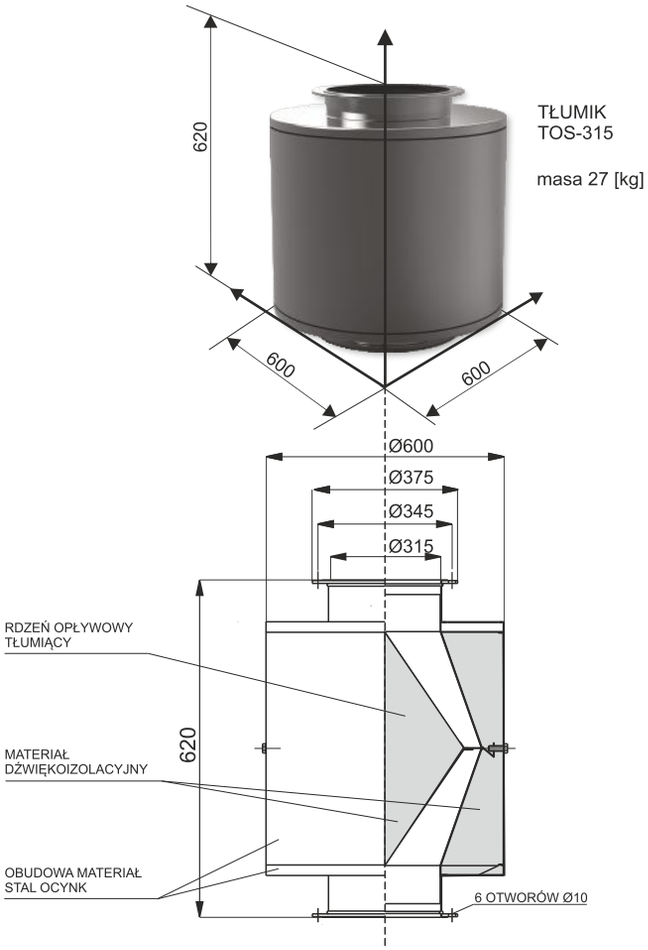

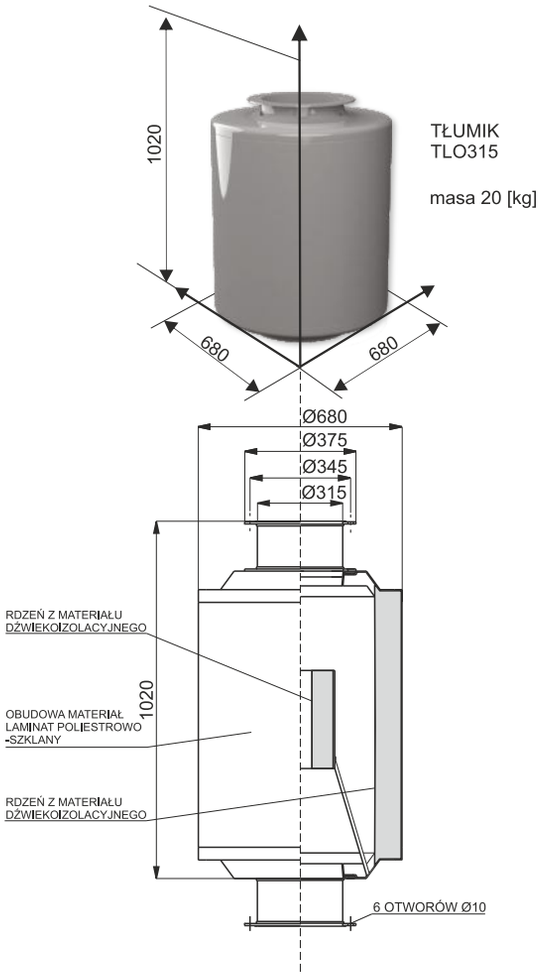

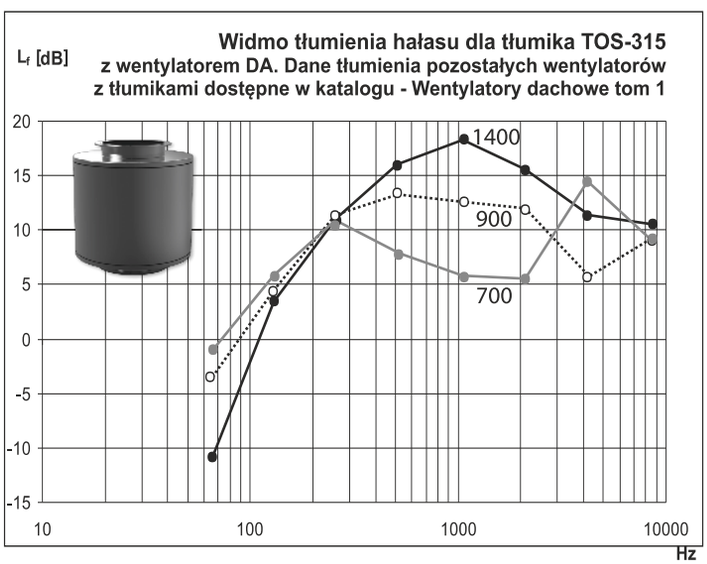

Wartości tłumienia hałasu w **dB** tłumika **TOS-315** dla poszczególnych częstotliwości Hz, dla poszczególnych obrotów wentylatorów o średnicy wlotu **Ø315.**

Obroty [1/min]	63 Hz	125 Hz	250 Hz	500 Hz	1000 Hz	2000 Hz	4000 Hz	8000 Hz
1400	-10,7	3,8	10,9	16,4	18,1	15,3	12,2	10,3
900	-3,3	4,7	11,8	12,7	12	11,6	5,6	9,6
700	-1,3	5,4	10,3	7,6	5,7	5,1	14,5	8,8

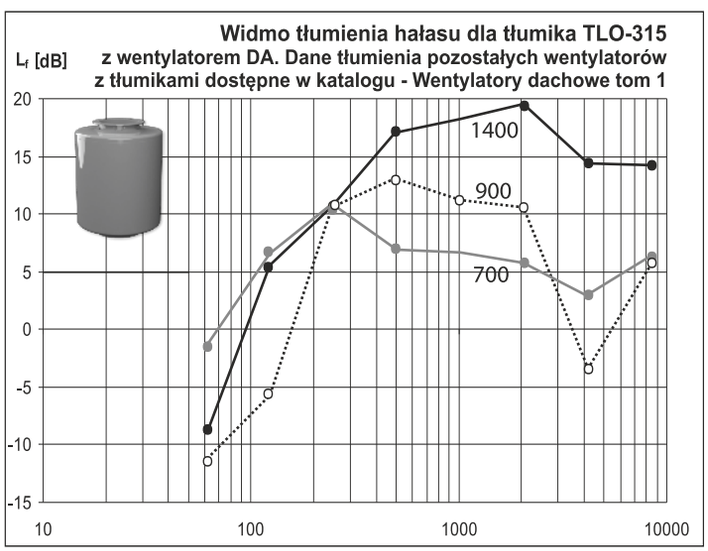

Wartości tłumienia hałasu w **dB** tłumika **TLO-315** dla poszczególnych częstotliwości Hz, dla poszczególnych obrotów wentylatorów o średnicy wlotu **Ø315.**

Obroty [1/min]	63 Hz	125 Hz	250 Hz	500 Hz	1000 Hz	2000 Hz	4000 Hz	8000 Hz
1400	-8,3	5,9	10,9	16,9	17,2	19	14,7	14,3
900	-12,6	6	10,4	13,3	11,4	10,6	-3	6
700	-2,1	6,8	10,2	10,2	7,1	6,3	3,7	6,5

TŁUMIKI 400

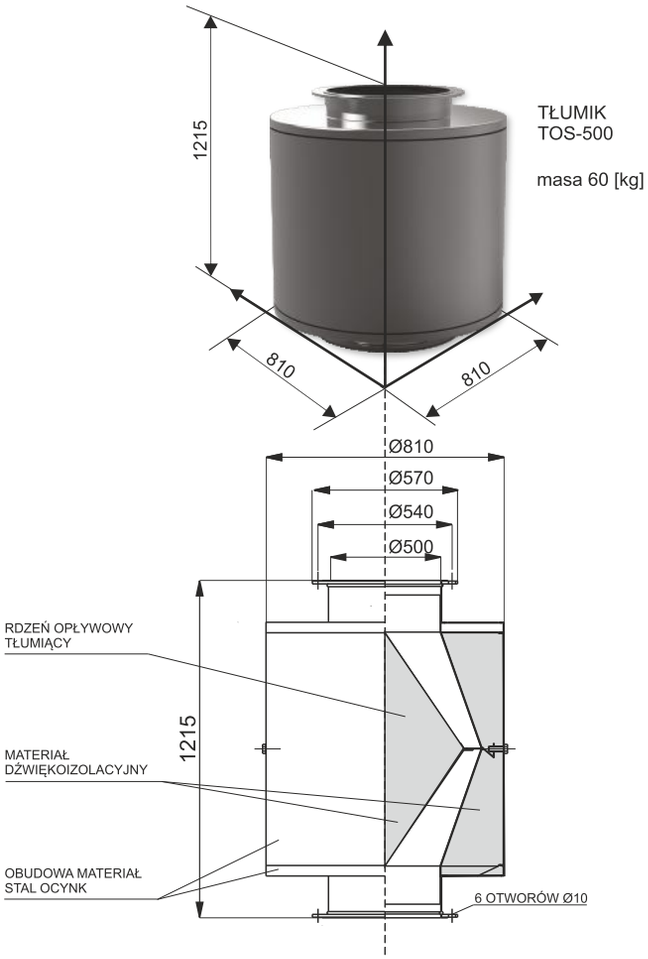

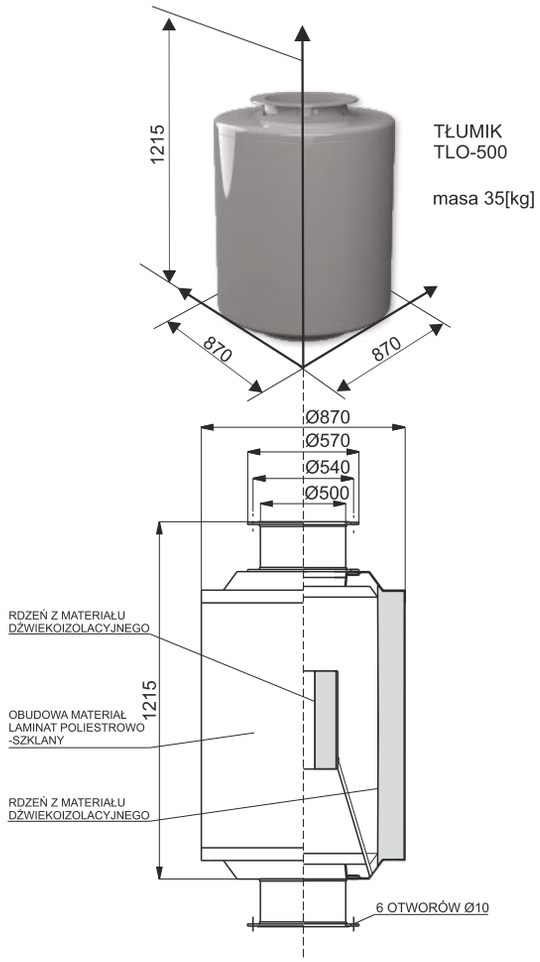

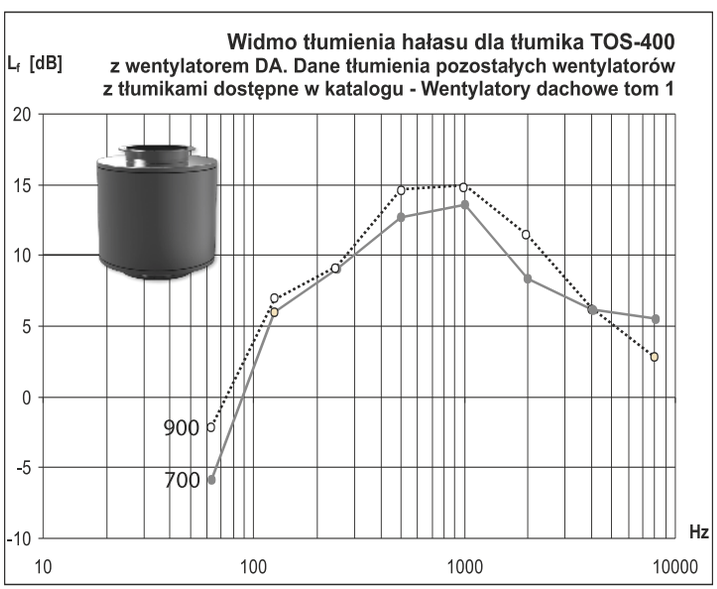

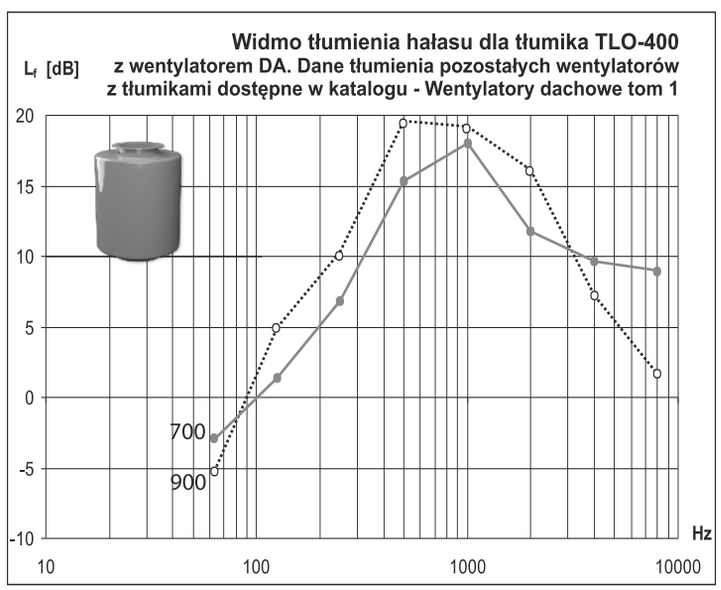

Wartości tłumienia hałasu w **dB** tłumika **TOS-400** dla poszczególnych częstotliwości Hz, dla poszczególnych obrotów wentylatorów o średnicy wlotu **Ø400.**

Obroty [1/min]	63 Hz	125 Hz	250 Hz	500 Hz	1000 Hz	2000 Hz	4000 Hz	8000 Hz
900	-2,1	6	9	14,7	15	11,4	6,2	2,8
700	-5 9	6 9	9 2	12 7	13 6	8 4	6 3	5 4

Wartości tłumienia hałasu w **dB** tłumika **TLO-400** dla poszczególnych częstotliwości Hz, dla poszczególnych obrotów wentylatorów o średnicy wlotu **Ø400.**

Obroty [1/min]	63 Hz	125 Hz	250 Hz	500 Hz	1000 Hz	2000 Hz	4000 Hz	8000 Hz
900	-5,2	5	10,3	19,6	19,2	16,1	7,2	1,7
700	-3	1 4	6 8	15 3	18	11 8	9 7	9

TŁUMIKI 500

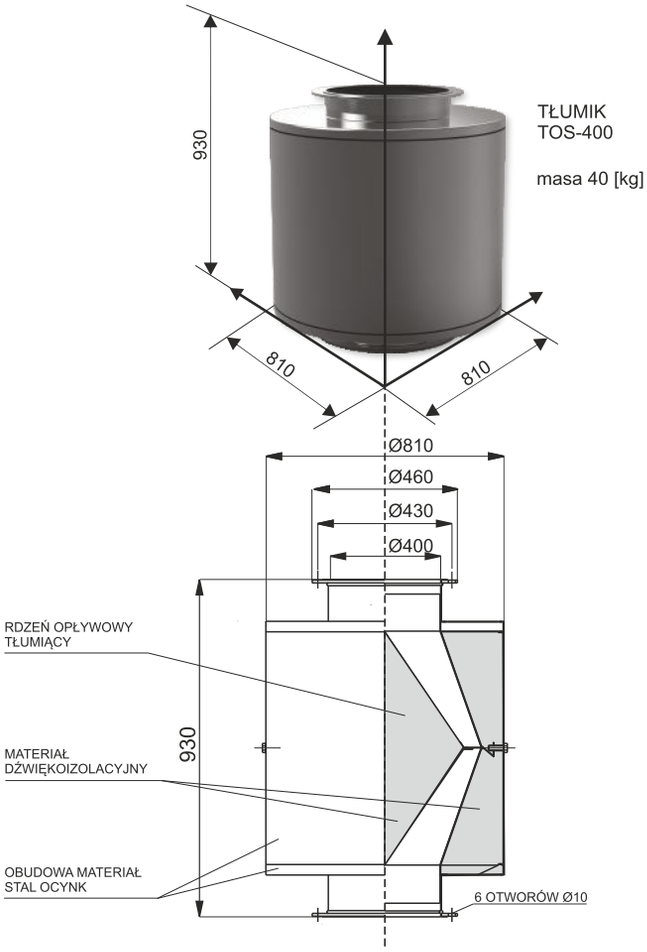

TŁUMIK
TOS-400

masa 40 [kg]

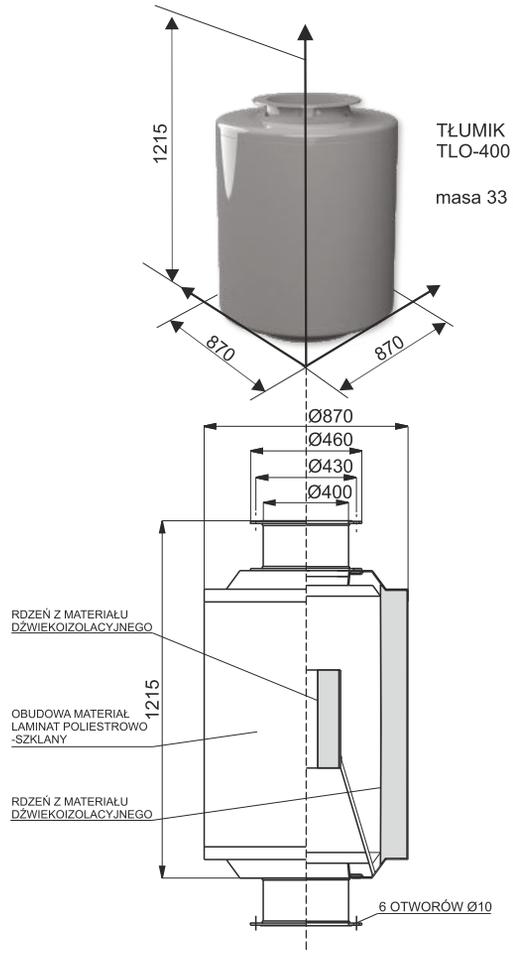

TŁUMIK
TLO-400

masa 33 [kg]

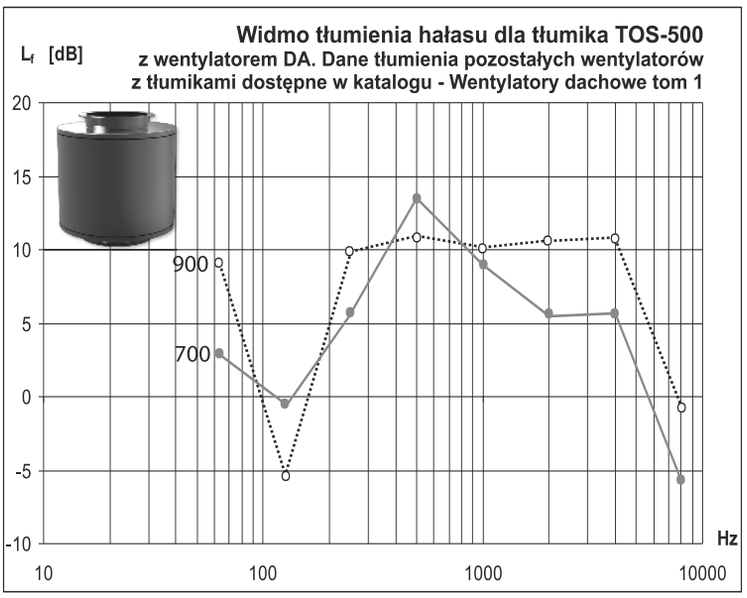

Wartości tłumienia hałasu w **dB** tłumika **TOS-630** dla poszczególnych częstotliwości Hz, dla poszczególnych obrotów wentylatorów o średnicy wlotu **Ø630.**

Obroty [1/min]	63 Hz	125 Hz	250 Hz	500 Hz	1000 Hz	2000 Hz	4000 Hz	8000 Hz
900	8	-5	10	11	10	11	11	-1
700	3	-1	6	13	8	6	6	-6

PRZYKŁADOWE ROZWIĄZANIE KONSTRUKCYJNE

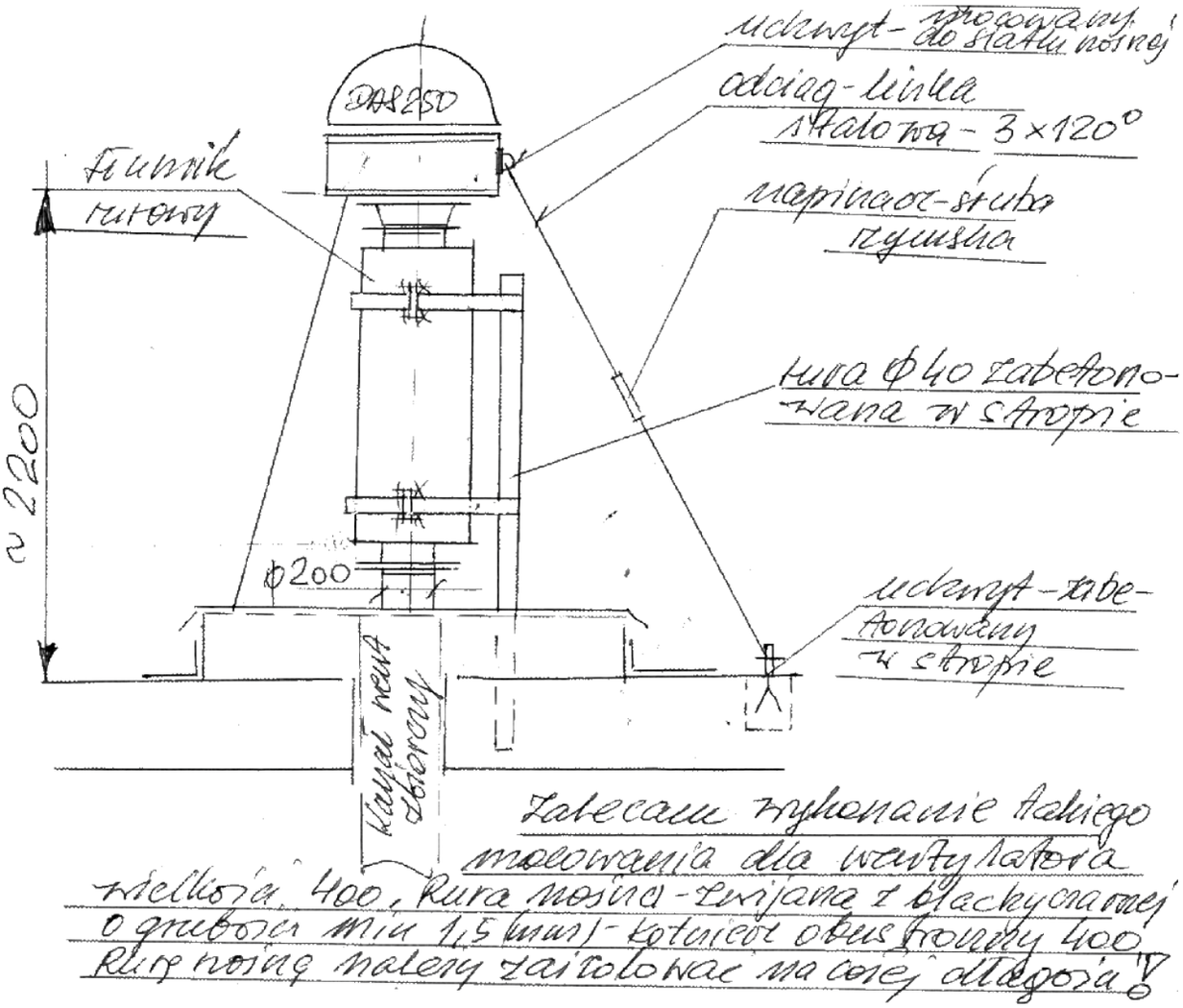

UWAGA:
Zaleca się wyposażenie konstrukcji w odciągi miejscowe stabilizujące w przypadku naporu silnego wiatru.
Dla wielkości mechanicznych Ø400, Ø500, stosowanie odciągów miejscowych jest obligatoryjne!!!

CSR - 160

CSR - 200

CSR - 250

CSR - 315

CSR - 400

ODMIANY KONSTRUKCYJNE
CSR - STBL wykonanie standardowe
CSR - STKW wykonanie kwasoodporne

MATERIAŁ
STBL - blacha ocynk
STKW - blacha kwasoodporna

WIELKOŚĆ
160, 200, 250, 315, 400

COKÓŁ STALOWY REGULOWANY

COKOŁY STALOWE REGULOWANE

INFORMACJA OGÓLNA

PRZEZNACZENIE

CSR – cokół stalowy regulowany. Jest to rozwiązanie montażowe bardzo wygodne dla wszystkich firm budowlanych i instalacyjnych. Praktyka pokazuje, że w praktyce projektowej mamy do czynienia z dachami o różnej konstrukcji i różnym kącie nachylenia. Częstą praktyką w zamówieniach było podanie dokładnych wartości kąta nachylenia by stworzyć konstrukcję tak aby montowane na nim urządzenia były dokładnie wypoziomowane. Takie rozwiązania choć możliwe często wymagały indywidualnego podejścia i koniecznego na wykonanie czasu. CSR pozwala uniknąć tego kłopotu.

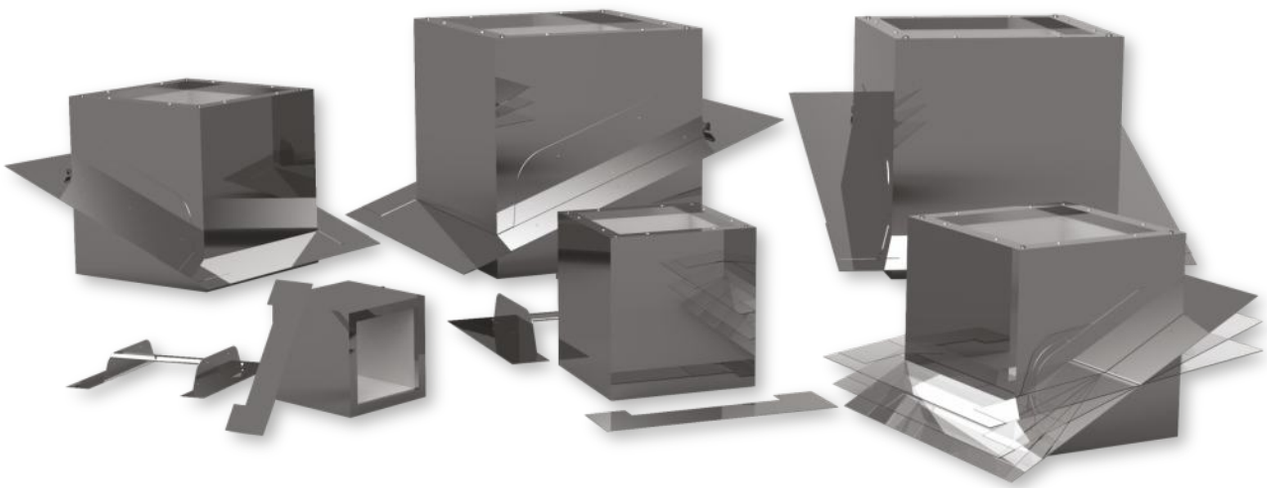

Istnieje możliwość malowania proszkowego cokołów stalowych wykonanych z blachy z ocynku lub blachy kwasoodpornej na dowolny kolor wg tabeli RAL.

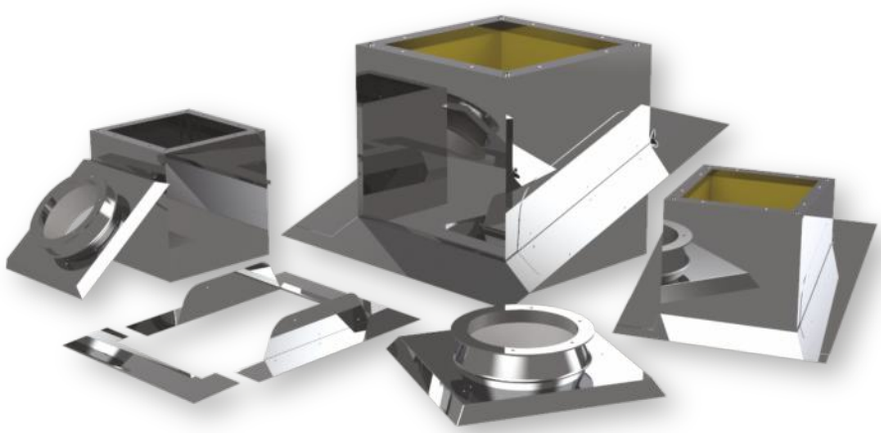

CSR
COKÓŁ STALOWY REGULOWANY

ODMIANY KONSTRUKCYJNE
CSR - STBL wykonanie standardowe
CSR - STKW wykonanie kwasoodporne

MATERIAŁ
STBL - blacha ocynk
STKW - blacha kwasoodporna

WIELKOŚĆ
160, 200, 250, 315, 400

WARIANTY MONTAŻOWE

Cokół stalowy regulowany
z podstawą dachową
i wentylatorem

Cokół stalowy regulowany
z podstawą dachową
i wywietrznikiem

Cokół stalowy regulowany
z podstawą dachową
i wywietrzakiem

Cokół stalowy regulowany
z podstawą dachową,
tłumikiem i wentylatorem

Cokół stalowy regulowany
z podstawą tłumiącą
i wentylatorem

Cokół stalowy regulowany
z podstawą dachową,
tłumikiem, przyłączem, kanałem
i wentylatorem

Cokół stalowy regulowany
z podstawą tłumiącą,
przyłączem, kanałem
i wentylatorem

OPIS PRODUKTU
Konstrukcja cokołu jest uniwersalna i pozwala już bezpośrednio na budowanie dopasować go dla różnych dachów i różnych kątach nachylenia. CSR pozwala w łatwy sposób rozwiązać ten problem w zakresie 0-25° (0-55%). Dodatkową zaletą cokołu jest wewnętrzna otulina wykonana z wełny mineralnej tym samym cokół jest izolowany termicznie i nie pozwala na wykraplanie się pary wodnej z powietrza usuwanego z pomieszczeń.

DANE TECHNICZNE

gabaryty, masa

COKÓŁ STALOWY REGULOWANY									
Wielkość cokołu	a	a_1	a_2	a_3	h	h_1	$\sim h_2$	m	masa [kg]
160	360	310	260	660x660	500	220	180	100	12,0
200	390	340	290	660x660	500	220	180	100	14,0
250	460	415	360	725x660	500	220	180	100	14,5
315	540	480	410	815x750	580	250	180	100	15,5
400	680	600	520	980x880	680	680	180	100	36,0

COKÓŁ STALOWY REGULOWANY CSR

(wymiary główne)

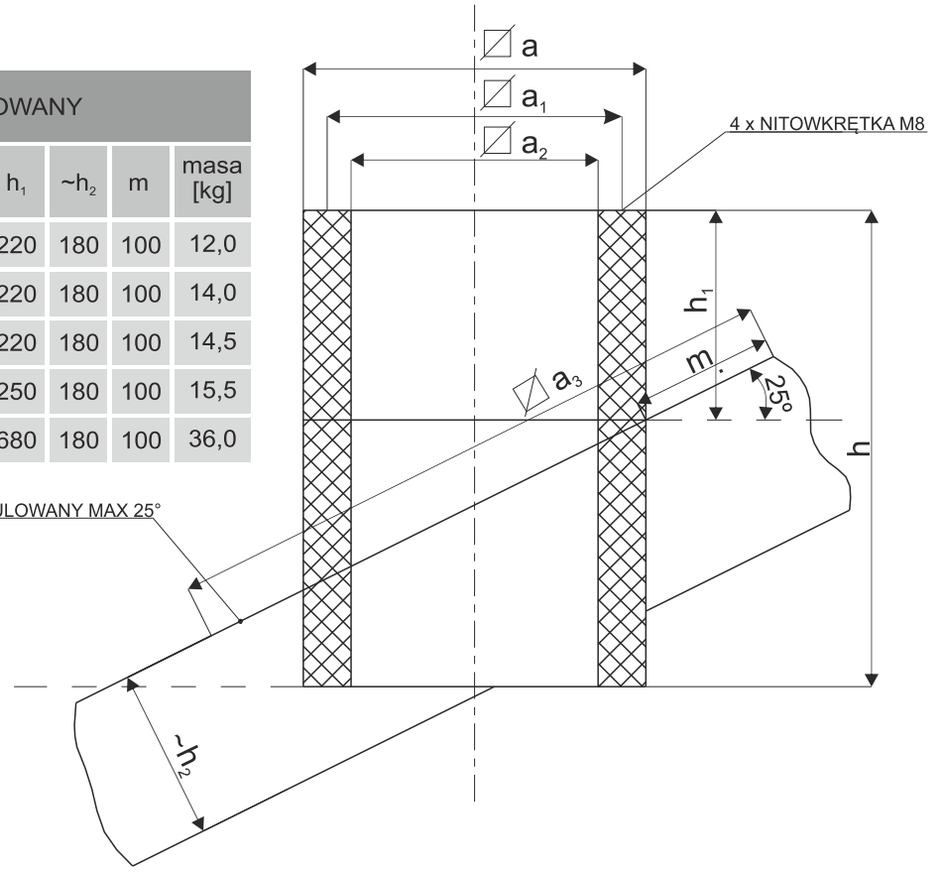

Regulacja cokołu CSR - ustalenie kąta nachylenia względem istniejącego poszycia dachowego.

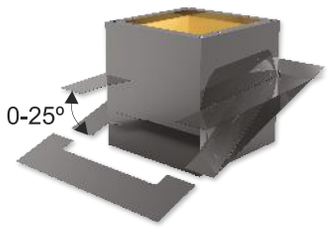

Montaż podstawy dachowej B/I pod wentylator lub wywietrznik grawitacyjny.

Osadzenie wywietrznika lub wentylatora dachowego na podstawie dachowej B/I.

PRZYKŁADOWE ROZWIĄZANIE KONSTRUKCYJNE

Montaż podstawy dachowej na cokole wentylacyjnym w przypadku dachu skośnego.

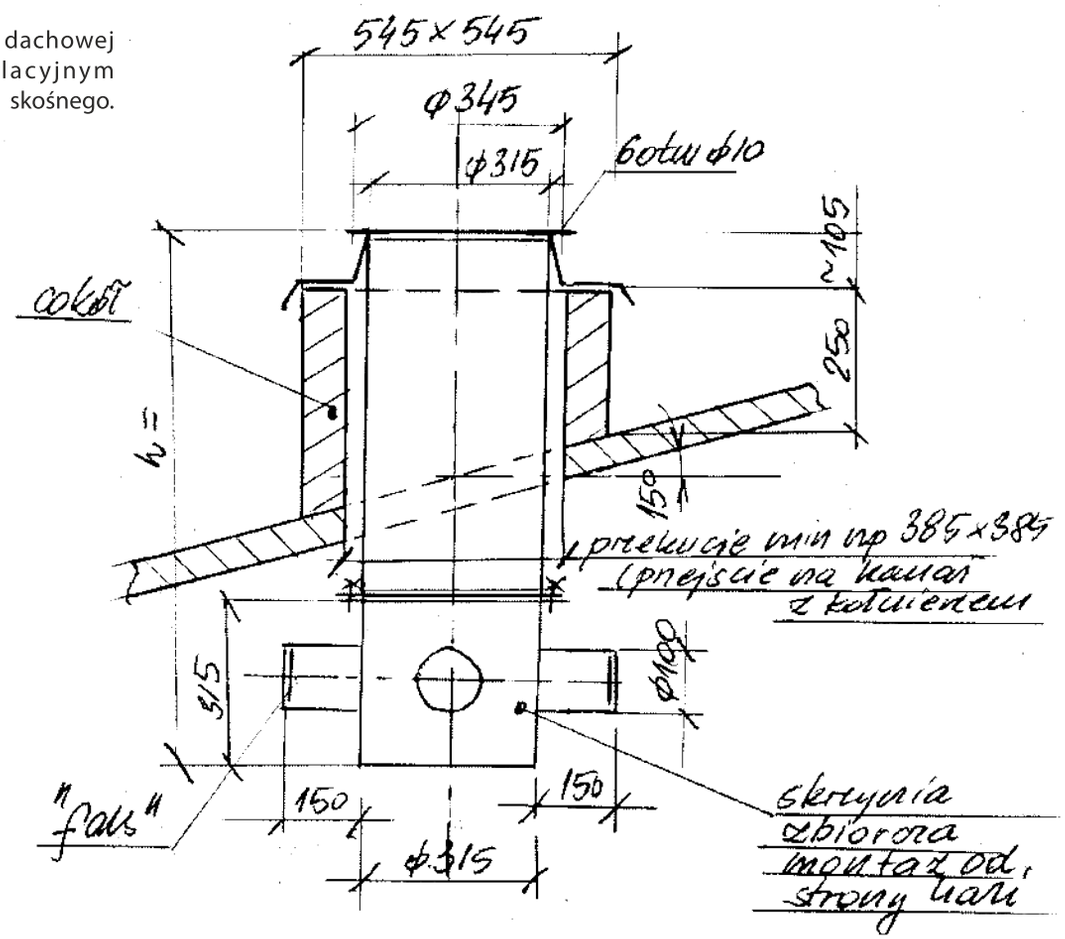

Montaż podstawy dachowej na cokole wentylacyjnym w przypadku dachu skośnego (rozwiązanie pokazane dla wywietrzaka WZ z wentylatorem dachowym DA)

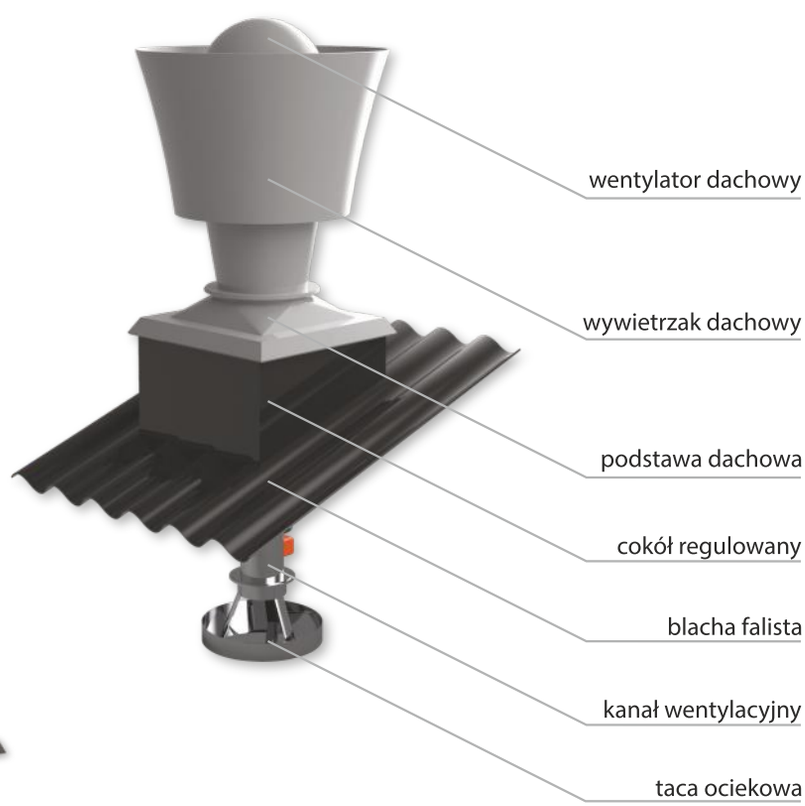

ELLAN

FLOW-out

FLOW-in

ODMIANY KONSTRUKCYJNE
wykonanie standardowe

WARIANTY MONTAŻOWE
ELLAN - wywiewna kratka hybrydowa
FLOW-out - kratka grawitacyjna wywiewna
FLOW-in - nawiewnik

MATERIAŁ
poliwęglan PC z żywicą poliestrową

WIELKOŚĆ
125

SYSTEM NAWIEWNO-WYWIEWNY FLOW

SYSTEM NAWIEWNO-WYWIEWNY FLOW

INFORMACJA OGÓLNA

PRZEZNACZENIE

Problemy wentylacji wynikają z różnych przyczyn. Często nawet dobrze dobrany wywietrznik, czy wentylator nie zapewniają właściwych poziomów normatywów higienicznych dla pomieszczeń. Dzieje się tak nie tyle za sprawą słabej wydolności urządzenia wymuszającego przepływ, a często z powodu braku zorganizowanego dopływu powietrza przez szczelne przegrody budowlane.

Chcąc temu zapobiec, wprowadzamy system nawiewno-wywiewny Flow, w skład którego wchodzą nawiewniki ścienne, kratki wentylacyjne wywiewne, oraz właściwy wywietrznik dachowy lub wentylator hybrydowy. Systemy takie pozwalają zawsze cieszyć się dobrym poziomem przewietrzania pomieszczeń, a użytkownik ma możliwość utrzymania stałego nadzoru nad kierunkiem ciągu wentylacyjnego w kanałach. System ten pozwala na utrzymanie normatywnego dopływu powietrza dla wentylacji grawitacyjnej, wentylacji mechanicznej, czy hybrydowej, przy poziomie podciśnienia 10 Pa zgodnego z poziomem warunków normatywnych.

Estetyczne, trwałe, oraz odporne na oddziaływania atmosferyczne elementy nawiewnika wykonane są z wysokiej jakości tworzyw sztucznych, których utrzymanie w czystości nie sprawia kłopotu użytkownikowi.

ELLAN, FLOW-out, FLOW-in
SYSTEM NAWIEWNO-WYWIEWNY FLOW

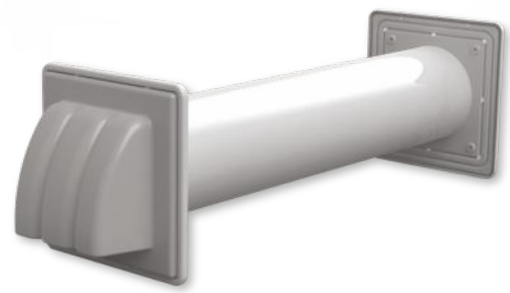

ODMIANY KONSTRUKCYJNE
wykonanie standardowe

WARIANTY MONTAŻOWE
ELLAN - wywiewna kratka hybrydowa
FLOW-out - kratka grawitacyjna wywiewna
FLOW-in - nawiewnik

MATERIAŁ
poliwęglan PC z żywicą poliestrową

WIELKOŚĆ
125

OPIS PRODUKTU
System nawiewno wywiewny FLOW składa się z trzech elementów FLOW-in, FLOW-out i opcjonalnie wywiewnej kratki ELLAN z elektroniką sterującą wentylatorem hybrydowym. FLOW-in jest przebadaną technicznie kratką nawiewną wyposażoną w czerpnię zewnętrzną powietrza tak skonstruowaną by przy normatywie podciśnienia 10PA dawała możliwość przepływu normatywnego 25m^3/h (atest ITB-raport z badań NRLFS00-2199/11/200NF) elementem łącznikowym jest kanał wentylacyjny z wewnętrzną otuliną dźwiękoizolacyjną, która w znaczny sposób eliminuje hałas z zewnątrz a zarazem uniemożliwia wykraplanie się pary wodnej. Kratka FLOW-in przy całkowitym zamknięciu umożliwia również infiltrację powietrza na poziomie 7m^3/h. FLOW-out jest podobną wizualnie kratką z regulowaną przepustnicą, która umożliwia dopasowanie wartości wywiewu na poziomie wymaganym w polskiej normie dla kuchni, łazienek i toalet w budownictwie mieszkaniowym. Występująca w systemie wywiewna kratka ELLAN dzięki zabudowanej elektronice i czujce wilgotności pozwala w automatyczny sposób na sterowanie wentylacją wywiewną. Zamontowany na wylocie z kanału wentylacyjnego wentylator hybrydowy, dostaje sygnał z po-mieszczenia, że poziom wilgotności przekracza próg założony i tym samym włącza się praca mechaniczna wentylatora, która po obniżeniu wilgotności poniżej progu założonemu ulega wyłączeniu do czasu gdy znów założone progi zawilgocenia pomieszczenia ulegają przekroczeniu.

WARIANTY MONTAŻOWE

ELLAN wywiewna kratka hybrydowa praca z wentylatorem Schiedel/Fenko, MAG-200/M

FLOW-out wywiewna kratka grawitacyjna praca z wywietrznikiem Schiedel/BRYZA

FLOW-in system nawiewny składający się z czerpni, rury i kratki nawiewnej

DANE TECHNICZNE

gabaryty, masa,

NAWIEWNIK FLOW-in

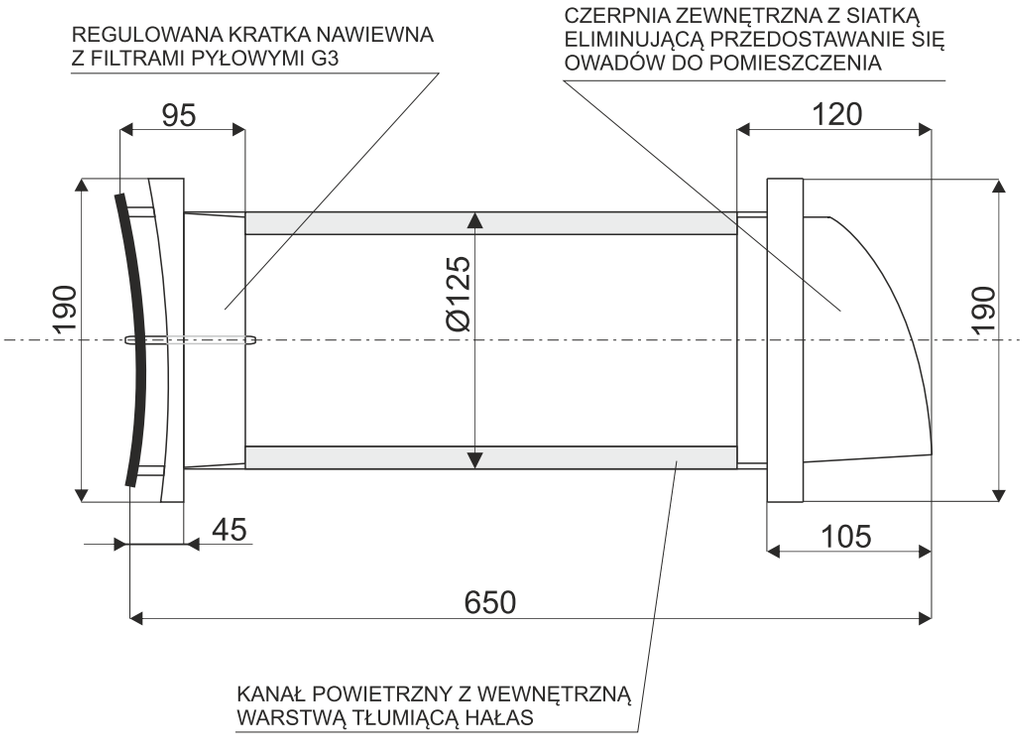

System nawiewny składa się z czerpni powietrza zewnętrznego – krótkiego odcinka rury, którą powietrze dostarczane jest do pomieszczenia. Od strony pomieszczenia system ten zakończony jest estetyczną kratką nawiewną zaopatrzoną w system regulacji ilości powietrza świeżego oraz włóknine filtracyjną klasy G3. W systemie tym występuje materiał dźwiękoizolacyjny wydajnie eliminujący hałas pochodzący z ulicy, a siatka w czerpni powietrza zewnętrznego uniemożliwia przedostawanie się owadów do pomieszczenia. Elementy systemu wykonane są z poliwęglanu PC z żywicą poliestrową trwale barwionych.

Regulowana kratka nawiewna
z filtrami pyłowymi G3

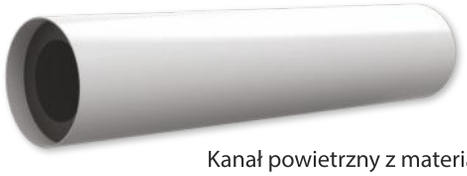

Kanał powietrzny z materiałem
dźwięko-izolacyjnym

Czerpnia zewnętrzna z siatką

System nawiewny FLOW-in

Nawiewnik FLOW-IN

widok od strony wewnętrznej pomieszczenia

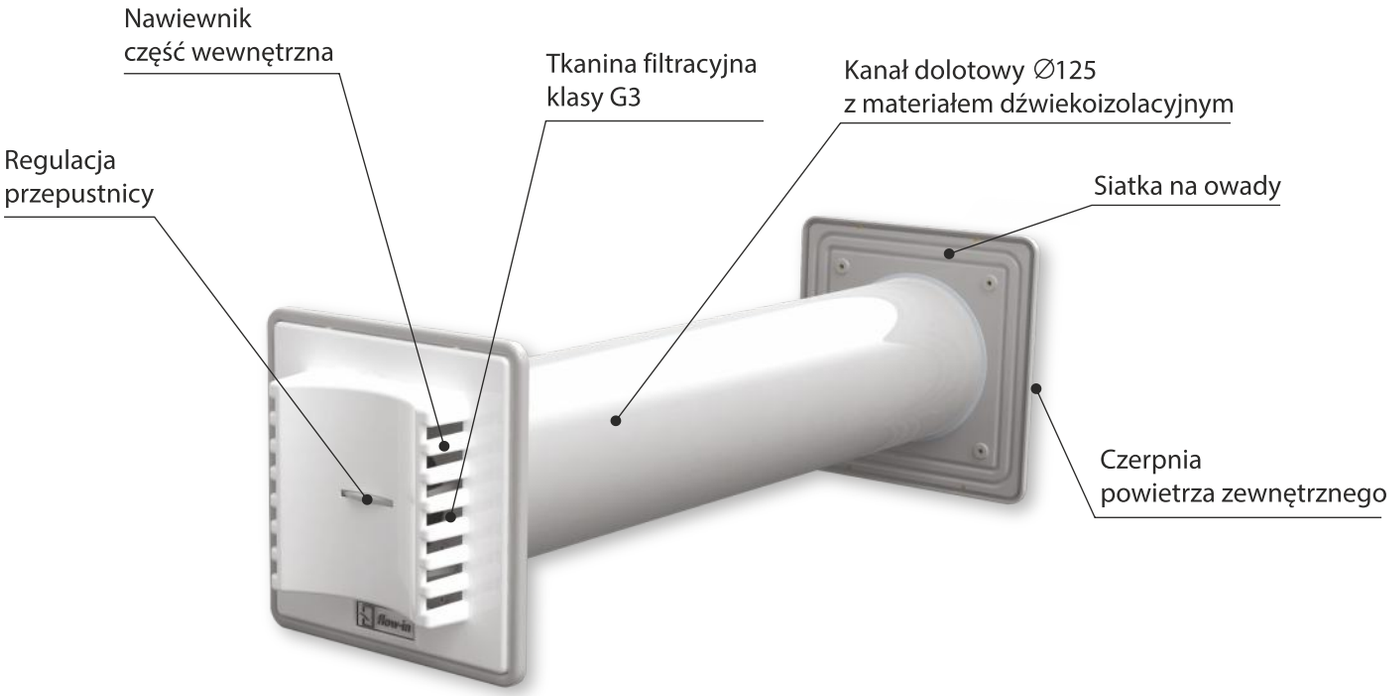

Nawiewnik FLOW-IN

widok od strony zewnętrznej pomieszczenia

Badania nawiewnika wykazują, że przy podciśnieniu na poziomie 10 Pa maksymalna przepustowość dla powietrza wynosi 25m^3/h

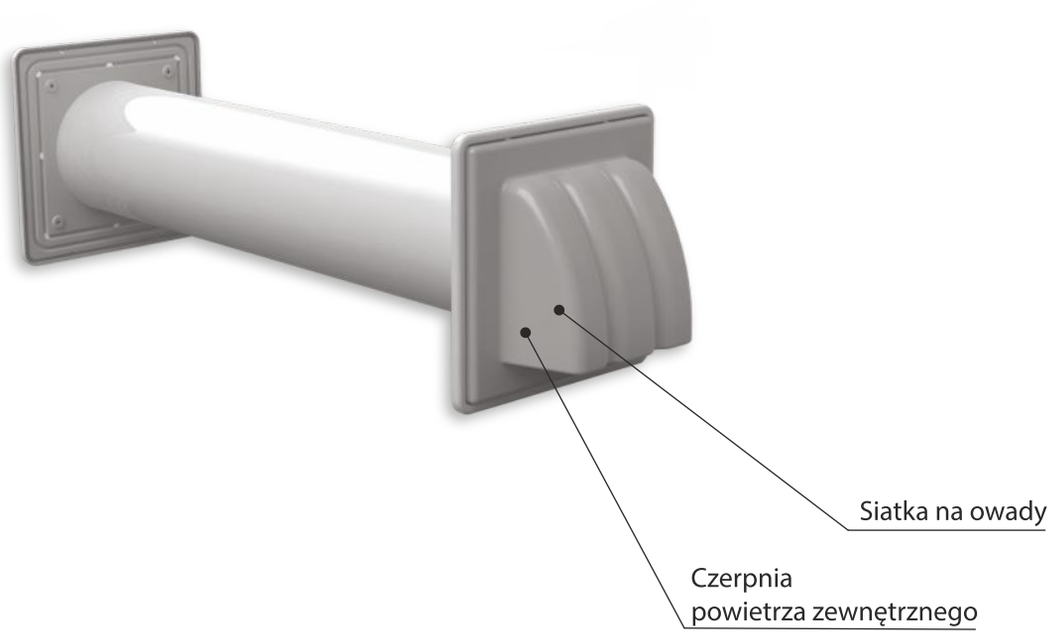

DANE TECHNICZNE

gabaryty, masa,

KRATKA GRAWITACYJNA WYWIEWNA
FLOW-out

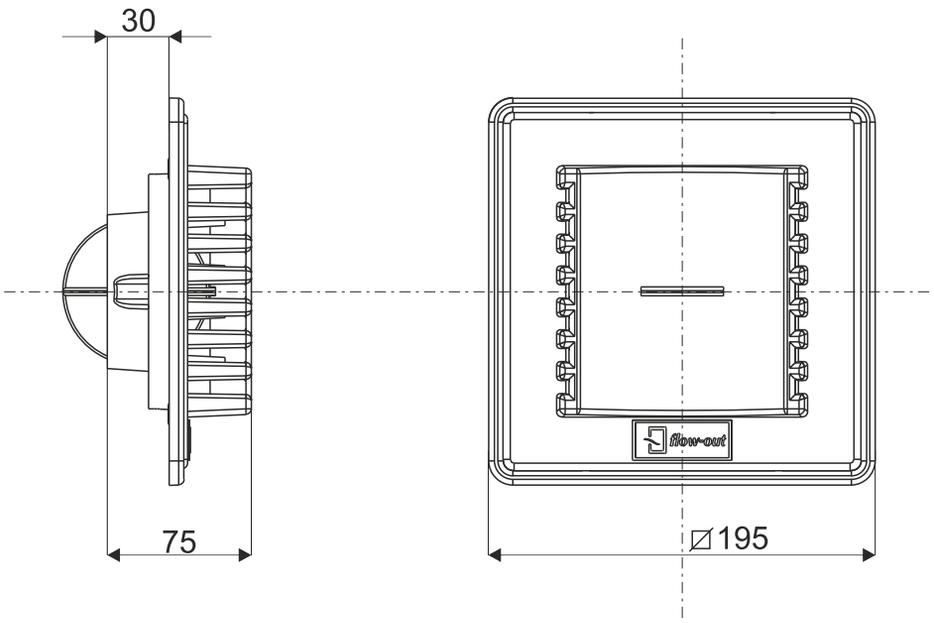

Wywiewna kratka wentylacyjna dostosowana do pustaków wentylacyjnych typ Schiedel (lub innych) przeznaczona w przypadku wentylacji naturalnej. Kratka zaopatrzona jest w prze-pustnicę za pomocą której użytkownik w dowolny sposób reguluje ilość powietrza wywiewanego z pomieszczeń. Kratka wykonana jest z poliwęglanu PC z żywicą poliestrową.

Kratka grawitacyjna wywiewna FLOW-out

DANE TECHNICZNE

gabaryty, masa,

WYWIEWNA KRATKA HYBRYDOWA ELLAN

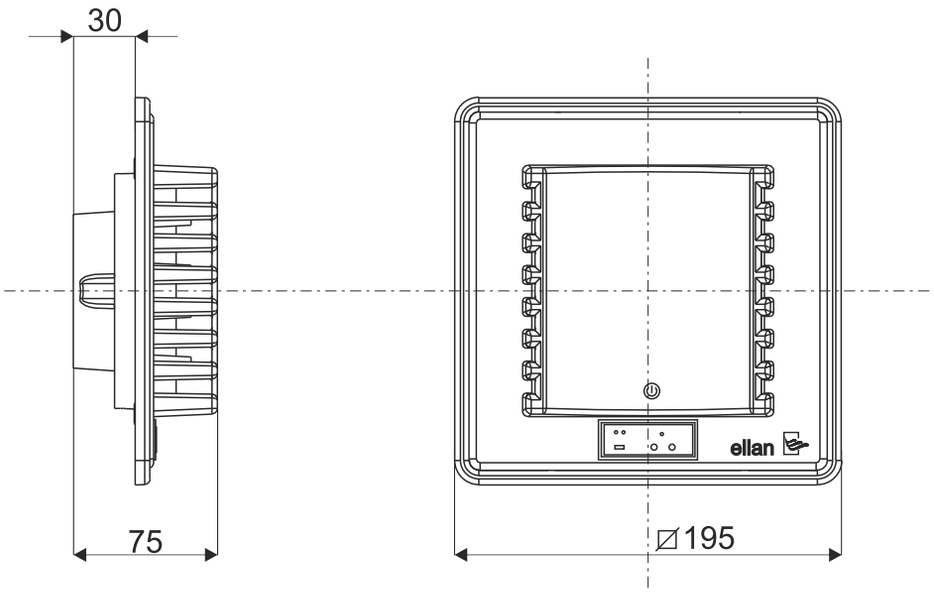

Wywiewna kratka wentylacyjna dostosowana do pustaków wentylacyjnych typ Schiedel (lub innych) przeznaczona w przypadku wentylacji hybrydowej. Kratka zaopatrzona jest w przepustnicę za pomocą której użytkownik w dowolny sposób reguluje ilość powietrza wywiewanego z pomieszczeń. Oraz elektronikę decydującą o rodzaju pracy nasady hybrydowej. Kratka wykonana jest z poliwęglanu PC z żywicą poliestrową.

Wywiewna kratka hybrydowa Ellan

WIZUALIZACJA SYSTEMU NAWIEWNO-WYWIEWNEGO FLOW

Wentylator hybrydowy Schiedel/Fenko umożliwia w sposób absolutny utrzymanie kontroli nad prawidłowością ciągów wentylacyjnych.
W przypadku gdy czynniki atmosferyczne są niekorzystne dla pracy wentylacji naturalnej układ pracuje jako wentylacja mechaniczna. Rozwiązanie dopasowane do wszystkich wariantów montażowych bloczków wentylacyjnych Schiedel.

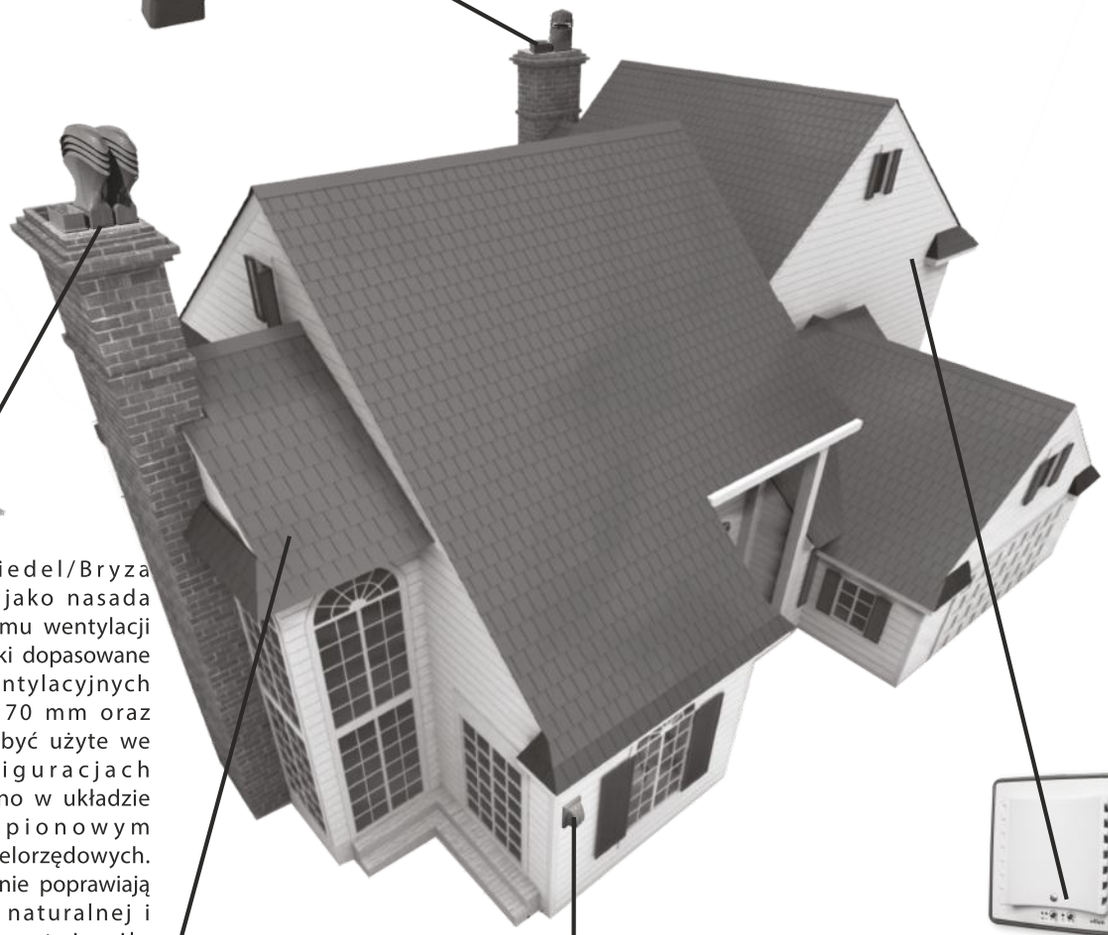

Wywietrznik Schiedel/Bryza proponowany jest jako nasada zewnętrzna dla systemu wentylacji naturalnej. Wywietrzniki dopasowane są do bloczków wentylacyjnych Schiedel typ 120/170 mm oraz 100/160mm i mogą być użyte we wszystkich konfiguracjach montażowych, zarówno w układzie poziomym jak i pionowym oraz w systemach wielorzędowych. Wywietrzniki te wydajnie poprawiają poziom wentylacji naturalnej i efektywnie wykorzystują siłę omywającego je wiatru.

Wywiewna kratka hybrydowa Ellan

Kratka wentylacyjna dla hybrydowego systemu wentylacji z elektronicznym systemem nadzoru pracy wentylatora Schiedel/Fenko.

Kratka grawitacyjna wywiewna FLOW-out

Wywiewna kratka grawitacyjna, montowana wewnątrz pomieszczeń wentylowanych. Zapewnia użytkownikowi komfort regulacji ilości wywiewanego powietrza dzięki zastosowanej, prostej w obsłudze, przepustnicy regulującej.

Nawiewnik FLOW-in

System doprowadzający świeże powietrze do pomieszczenia. Po stronie zewnętrznej układ zakończony jest estetyczną czerpnią a od wewnątrz kratką nawiewną z filtrem pyłowym klasy G3. Użytkownik sam decyduje o ilości powietrza doprowadzanego do pomieszczenia, zapewniając tym samym właściwy poziom normatywów higienicznych dla wentylacji.

WIZUALIZACJA DZIAŁANIA SYSTEMU NAWIEWNO-WYWIEWNEGO GRAWITACYJNEGO I HYBRYDOWEGO

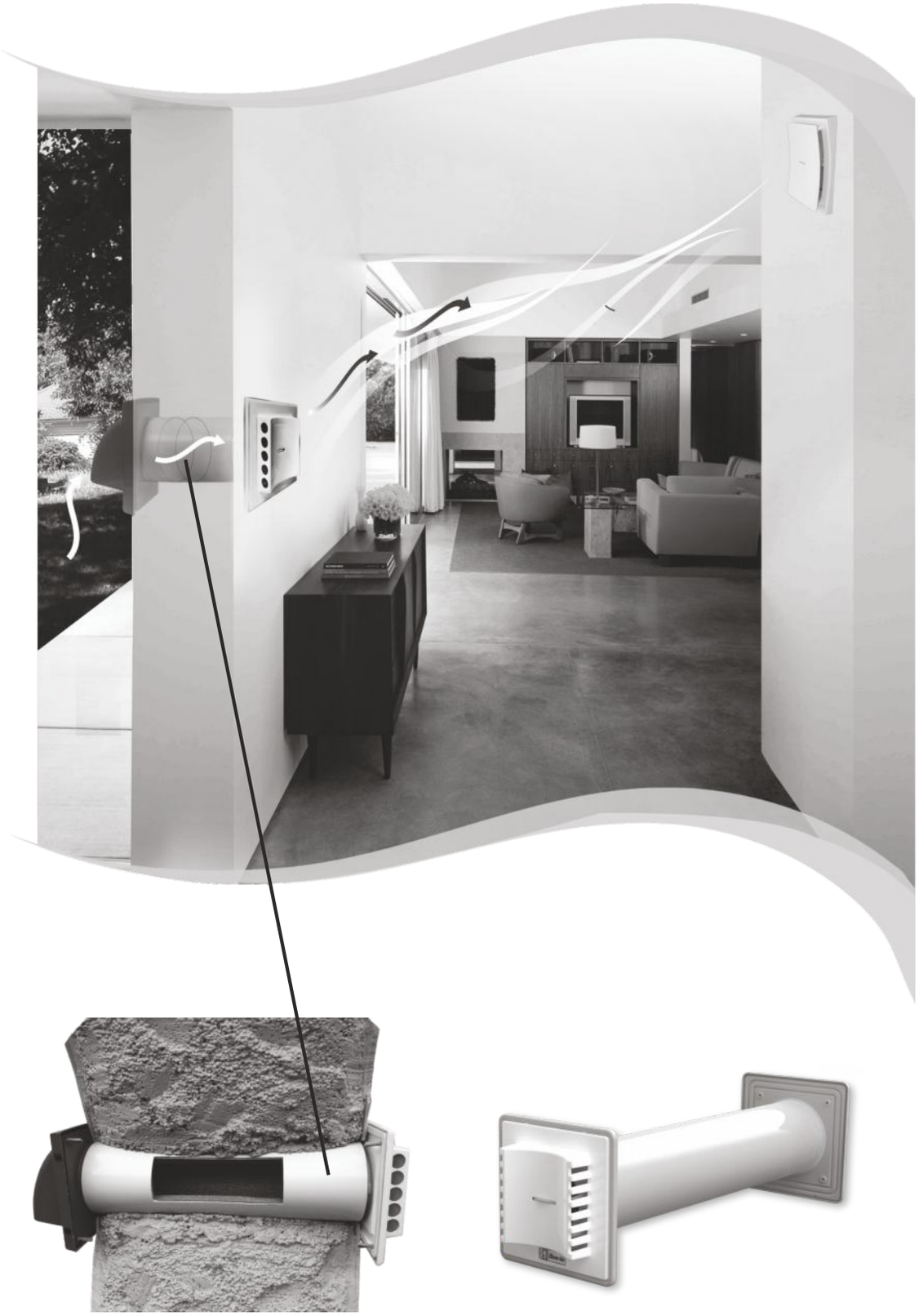

KANAŁ - 160

KANAŁ - 200

KANAŁ - 250

KANAŁ - 315

KANAŁ - 400

KANAŁ - 500

KANAŁ - 630

ODMIANY KONSTRUKCYJNE
KANAŁ 0,5m 1K - kanał jednokołnierzowy
KANAŁ 0,5m 2K - kanał dwukołnierzowy

KANAŁ 1m 1K - kanał jednokołnierzowy
KANAŁ 1m 2K - kanał dwukołnierzowy

MATERIAŁ
STBL - blacha ocynk
STKW - blacha kwasoodporna

WIELKOŚĆ
160, 200, 250, 315, 400, 500, 630

KANAŁY WENTYLACYJNE

KANAŁY WENTYLACYJNE

INFORMACJA OGÓLNA

PRZEZNACZENIE

Kanały wentylacyjne produkcji Uniwersal występują w wariancie okrągłym ze względu na rodzaj materiału budulcowego zaliczamy je do sztywnych. Standardowo występują w dwóch odmianach z jednym kołnierzem lub dwoma w odcinkach 0,5m i 1m. Możliwość zamówienia kanału na dowolną długość w maksymalnych odcinkach 2[m]. Łączenie kanałów następuje za pomocą kołnierzy znajdujących się na zakończeniu za pomocą śrub M8. Materiał z którego wykonane są elementy to blacha ocynk lub blacha kwasoodporna. Kanały charakteryzują się niskim oporem przepływu powietrza. Wielkości średnic kanałów Ø160 – Ø630.

Istnieje możliwość malowania proszkowego elementów blaszanych wykonanych z blachy ocynkowanej lub blachy kwasoodpornej na dowolny kolor wg tabeli RAL.

KANAŁ WENTYLACYJNY

ODMIANY KONSTRUKCYJNE

KANAŁ 0,5m 1K - kanał jednokołnierzowy
KANAŁ 0,5m 2K - kanał dwukołnierzowy

KANAŁ 1m 1K - kanał jednokołnierzowy
KANAŁ 1m 2K - kanał dwukołnierzowy

MATERIAŁ

STBL - blacha ocynk
STKW - blacha kwasoodporna

WIELKOŚĆ

160, 200, 250, 315, 400, 500, 630

OPIS PRODUKTU

Kanały tworzą system wentylacyjny nawiewno lub wywiewny mający za zadanie rozprowadzać powietrze w pomieszczenia lub obiektach wentylowanych. Ze względu na rodzaj materiału budulcowego kanały firmy Uniwersal zaliczamy do kanałów sztywnych. Istnieje możliwość łączenia kanałów sztywnych bez zakończenia kołnierzowego z kanałami elastycznymi za pomocą opasek.

WARIANTY MONTAŻOWE

Kanał wentylacyjny 0,5m - 2K
dwukołnierzowy

Kanał wentylacyjny 0,5m - 1K
jednokołnierzowy

Kanał wentylacyjny 1m - 2K
dwukołnierzowy

Kanał wentylacyjny 1m - 1K
jednokołnierzowy

DANE TECHNICZNE

gabaryty, masa,

KANAŁ

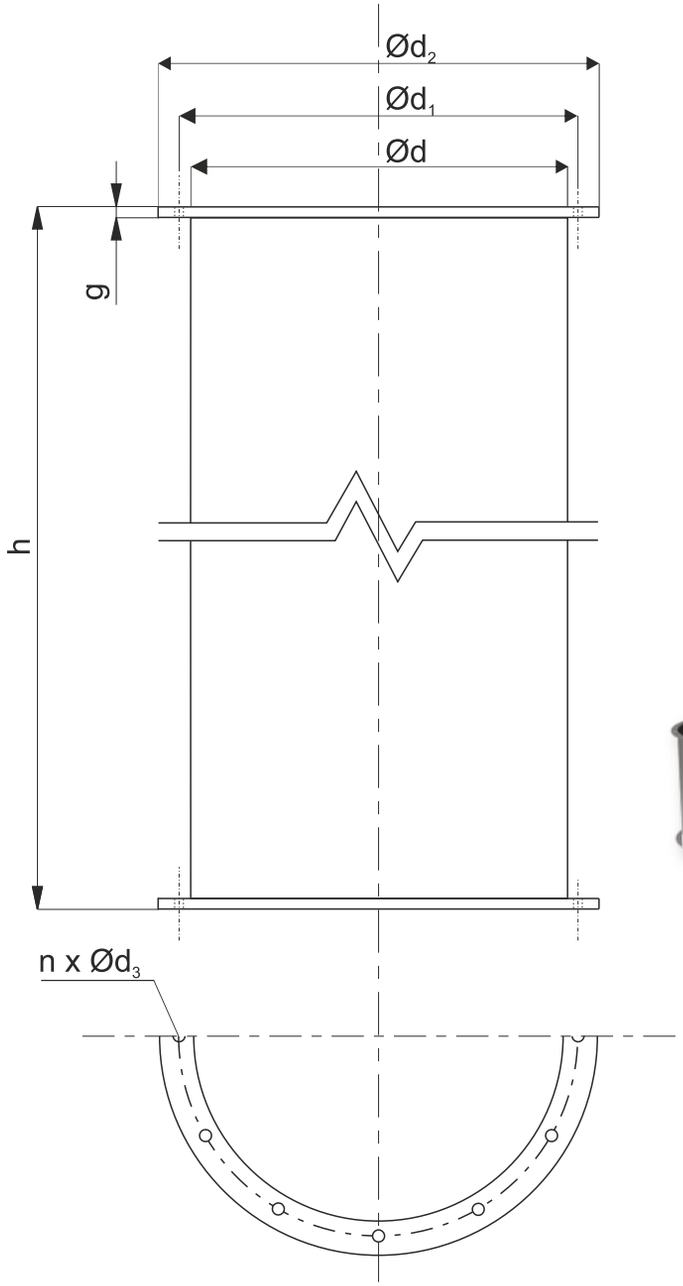

KANAŁ WENTYLACYJNY								
Wielkość kanału	Ød	$Ød_1$	$Ød_2$	$Ød_3$	g	n	h	masa [kg]
160	160	190	210	10	4	4	500-1000	3
200	200	230	250	10	4	4	500-1000	4
250	250	280	310	10	4	6	500-1000	6
315	315	345	375	10	4	6	500-1000	7
400	400	430	460	10	4	6	500-1000	9
500	500	540	570	10	5	8	500-1000	14
630	630	660	690	10	5	8	500-1000	18

PRZYKŁADOWE ROZWIĄZANIE KONSTRUKCYJNE

Montaż podstawy dachowej typu B/II z kanałem wentylacyjnym o długości 0,5m. Podstawa przygotowana pod montaż wentylatora dachowego.

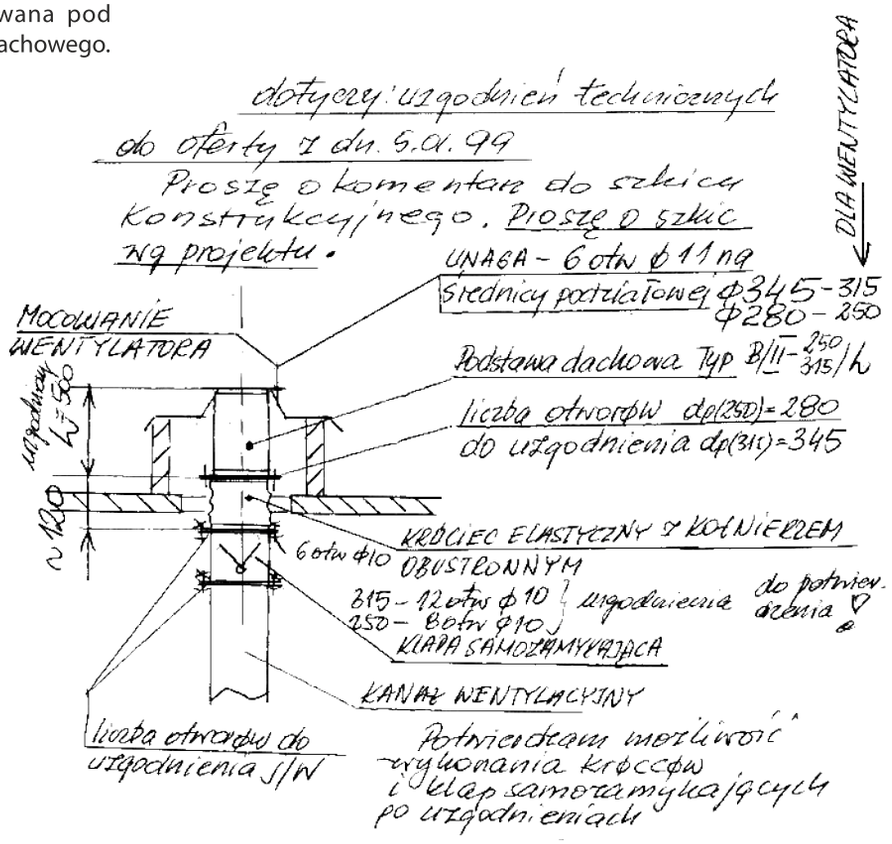

Kanał wentylacyjny

Kołnierz

Kołnierz z siatką
wykonanie blacha ocynk
lub kwasoodporna
maksymalny prześwit
oczka 12,5[mm]

Kołnierz z blachy ocynkowanej
lub kwasoodpornej,
otwory n xØ10

PRZEPUSTNICA - 160

PRZEPUSTNICA - 200

PRZEPUSTNICA - 250

PRZEPUSTNICA - 315

PRZEPUSTNICA - 400

PRZEPUSTNICA - 500

PRZEPUSTNICA - 630

PRZEPUSTNICA KANAŁOWA

ODMIANY KONSTRUKCYJNE
przepustnica kanałowa nastawna
przepustnica kanałowa nastawna z siłownikiem
przepustnica kanałowa bezwładnościowa

PRZEPUSTNICA B/III

ODMIANY KONSTRUKCYJNE
przepustnica B/III nastawna
przepustnica B/III nastawna z siłownikiem
przepustnica B/III bezwładnościowa

MATERIAŁ
STBL - blacha ocynk
STKW - blacha kwasoodporna

WIELKOŚĆ
160, 200, 250, 315, 400, 500, 630

PRZEPUSTNICE

INFORMACJA OGÓLNA

PRZEZNACZENIE

Przepustnice produkcji Uniwersal są przeznaczone do okrągłych kanałów wentylacyjnych stanowiących część układu wentylacyjnego. Materiał z którego wykonana jest przepustnica to blacha ocynk lub blacha kwasoodporna OH18N9. Przepustnice występują w dwóch odmianach konstrukcyjnych - przepustnica kanałowa i przepustnica B/III.

Przepustnica kanałowa występuje w wariancie: przepustnica kanałowa nastawna, przepustnica kanałowa nastawna pod siłownik, przepustnica kanałowa bezwładnościowa.

Przepustnica B/III występuje w wariancie: przepustnica B/III nastawna, przepustnica B/III nastawna pod siłownik, przepustnica B/III bezwładnościowa.

Standardowo przepustnice występują w wariantach jednopłaszczyznowych, jednakże istnieje możliwość wykonania przepustnic wielopłaszczyznowych.

Istnieje możliwość malowania proszkowego elementów blaszanych wykonanych z blachy ocynkowanej lub blachy kwasoodpornej na dowolny kolor wg tabeli RAL.

PRZEPUSTNICA KANAŁOWA

ODMIANY KONSTRUKCYJNE

przepustnica kanałowa nastawna
przepustnica kanałowa nastawna pod siłownik
przepustnica kanałowa bezwładnościowa

MATERIAŁ

STBL - blacha ocynk
STKW - blacha kwasoodporna

WIELKOŚĆ

160, 200, 250, 315, 400, 500, 630

OPIS PRODUKTU

Zadaniem przepustnic jest regulacja strumienia powietrza, jego rozdzielania, a także możliwość całkowitego odcięcia dopływu i wypływu powietrza zewnętrznego. Należy pamiętać, aby w przypadku regulacji ręcznej umiejscowienie przepustnic powinno znajdować się w miejscu umożliwiającym łatwy dostęp do regulacji przepływem powietrza. W przypadku przepustnic przystosowanych do pracy z siłownikami mamy możliwość na pełne zautomatyzowanie pracy przepustnicy. Przepustnice charakteryzują się niskim oporem przepływu powietrza oraz cichą pracą urządzenia. Każde urządzenie posiada niezbędny certyfikat.

WARIANTY MONTAŻOWE

Przepustnica kanałowa nastawna

Przepustnica kanałowa nastawna pod siłownik

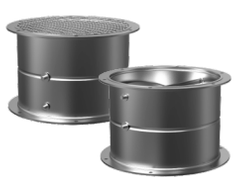

Przepustnica kanałowa bezwładnościowa

DANE TECHNICZNE

gabaryty, masa

PRZEPUSTNICA KANAŁOWA

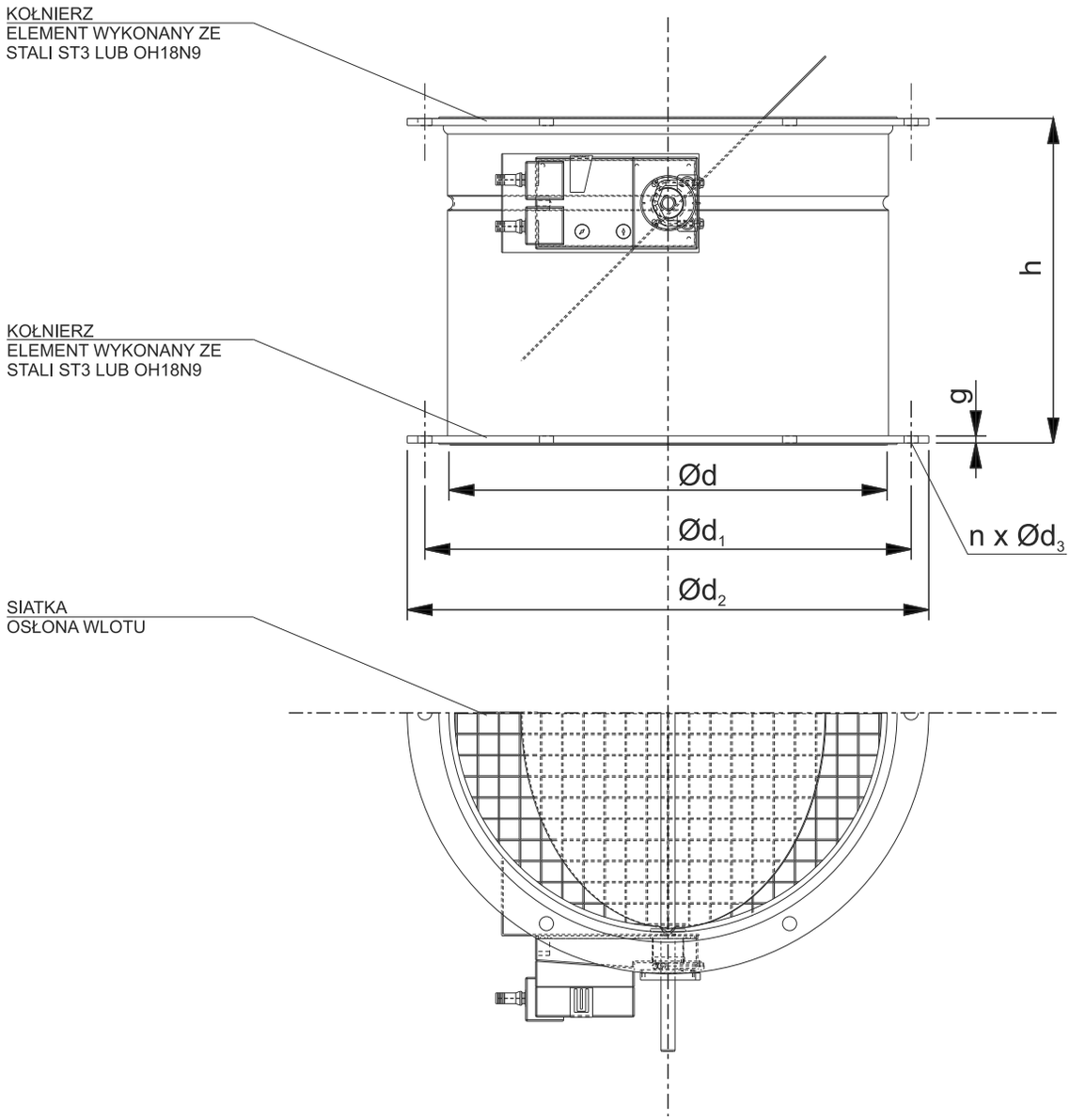

PRZEPUSTNICA KANAŁOWA								
Wielkość przepustnicy	Ød	$Ød_1$	$Ød_2$	$Ød_3$	h	g	n	masa [kg]
160	160	190	210	10	130	4	4	1,5
200	200	230	250	10	150	4	4	1,8
250	250	280	310	10	195	4	6	3,0
315	315	345	375	10	240	4	6	3,9
400	400	430	460	10	280	4	6	5,5
500	500	540	570	10	370	5	8	11,0
630	630	660	690	10	460	5	8	14,0

PRZEPUSTNICA B/III

ODMIANY KONSTRUKCYJNE
przepustnica B/III nastawna
przepustnica B/III nastawna pod siłownik
przepustnica B/III bezwładnościowa

MATERIAŁ
STBL - blacha ocynk
STKW - blacha kwasoodporna

WIELKOŚĆ
160, 200, 250, 315, 400, 500, 630

OPIS PRODUKTU
Zadaniem przepustnic jest regulacja strumienia powietrza, jego rozdzielania, a także możliwość całkowitego odcięcia dopływu i wypływu powietrza zewnętrznego. Należy pamiętać, aby w przypadku regulacji ręcznej umiejscowienie przepustnic powinno znajdować się w miejscu umożliwiającym łatwy dostęp do regulacji przepływem powietrza. W przypadku przepustnic przystosowanych do pracy z siłownikami mamy możliwość na pełne zautomatyzowanie pracy przepustnicy. Przepustnice charakteryzują się niskim oporem przepływu powietrza oraz cichą pracą urządzenia. Każde urządzenie posiada niezbędny certyfikat.

WARIANTY MONTAŻOWE

Przepustnica B/**III** nastawna

Przepustnica B/**III** nastawna pod siłownik

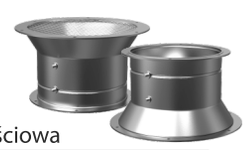

Przepustnica B/**III** bezwładnościowa

DANE TECHNICZNE

gabaryty, masa

PRZEPUSTNICA B/III

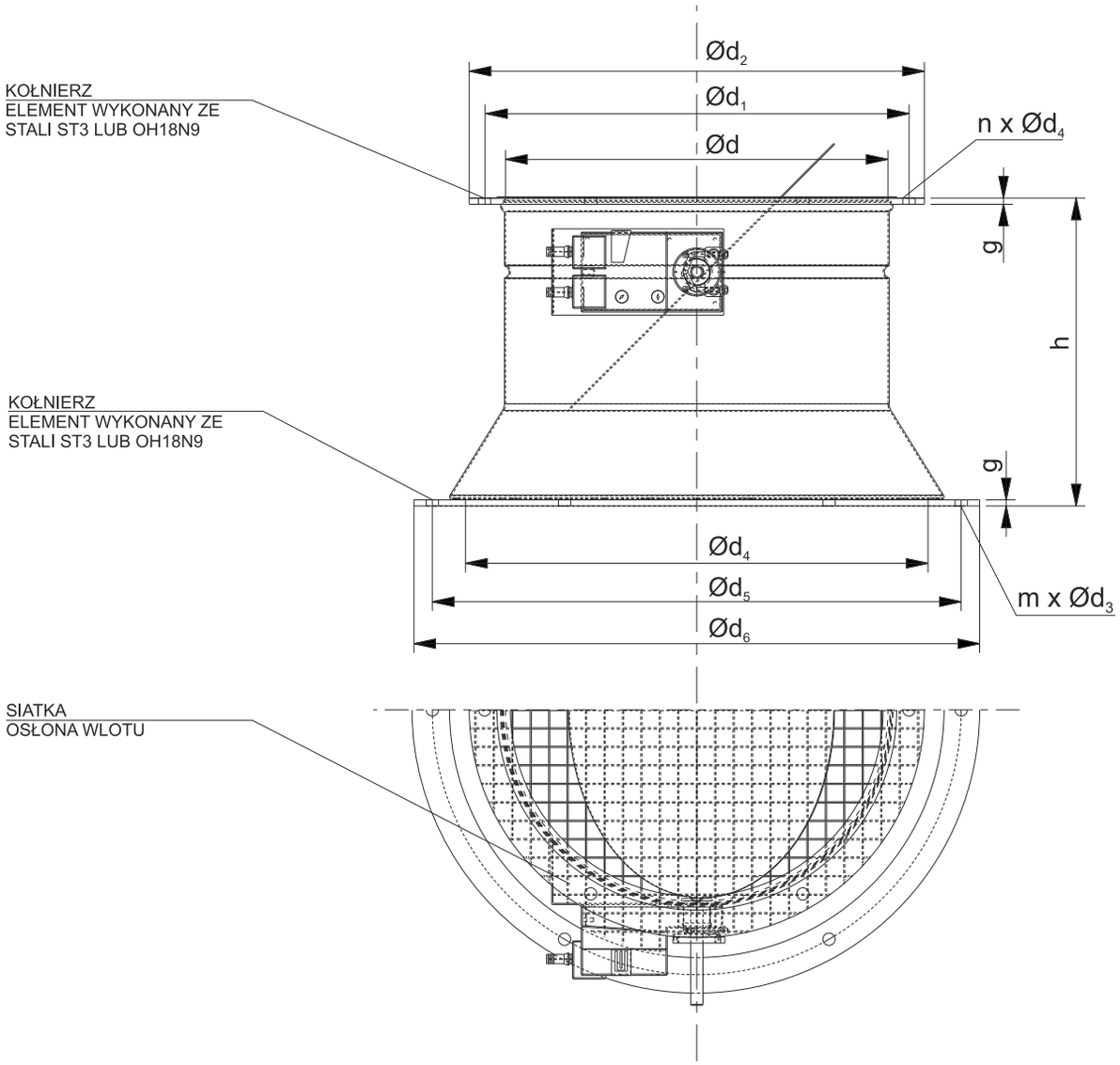

PRZEPUSTNICA B/III												
Wielkość przepustnicy	Ød	$Ød_1$	$Ød_2$	$Ød_3$	$Ød_4$	$Ød_5$	$Ød_6$	h	g	m	n	masa [kg]
160	160	190	210	10	200	230	250	215	4	4	4	2,5
200	200	230	250	10	250	280	310	230	4	6	4	3,0
250	250	280	310	10	315	345	375	230	4	6	6	4,0
315	315	345	375	10	400	430	460	255	4	6	6	5,0
400	400	430	460	10	500	540	570	285	4	8	6	7,0
500	500	540	570	10	630	660	690	370	5	8	8	11,0
630	630	660	690	10	800	840	900	460	5	16	8	14,0

PRZYKŁADOWE ROZWIĄZANIE KONSTRUKCYJNE

Montaż przepustnicy w układzie z podstawą skośną i kanałem zamontowanym na płycie warstwowej.

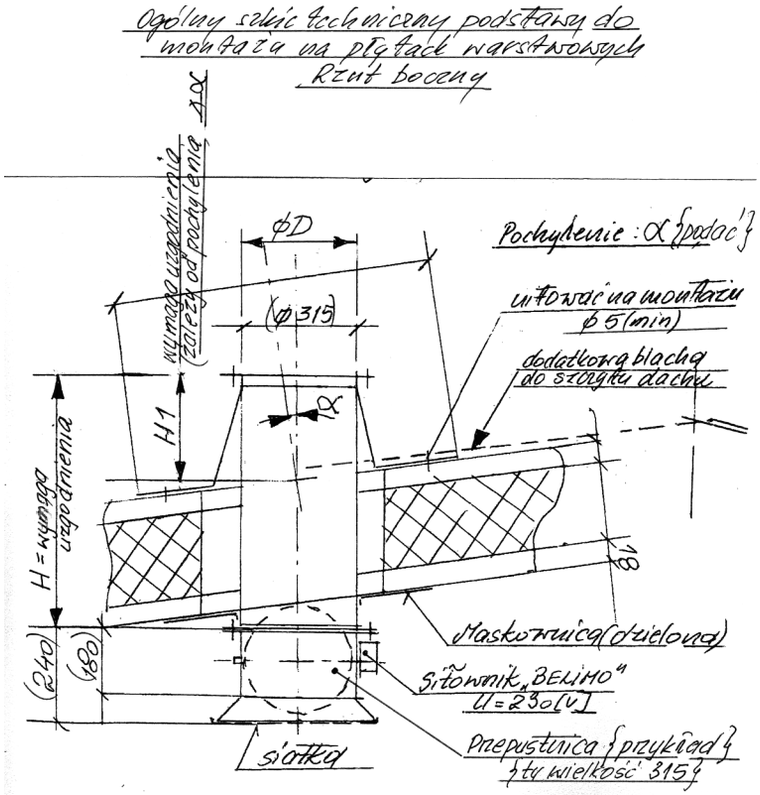

Montaż podstawy dachowej, kanału i przepustnicy (rozwiązanie pokazane dla wentylatora dachowego typu SZTIL)

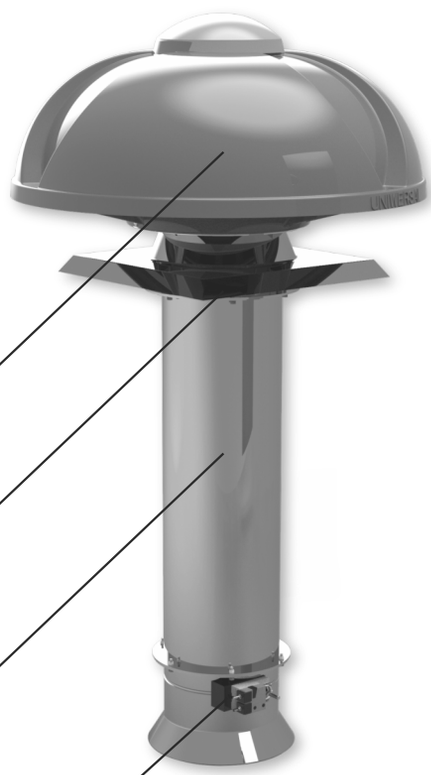

OCA, WP - 160

OCA, WP - 200

OCA, WP - 250

OCA, WP - 315

OCA, WP - 400

OCA, WP - 500

OCA, WP - 630

ODMIANY KONSTRUKCYJNE
OCA - osłona akustyczna
WP - wyrzut pionowy

WARIANTY MONTAŻOWE
OCA z wentylatorem dachowym
WP z wentylatorem dachowym

MATERIAŁ
ST - laminat poliestrowo-szklany
Ex - laminat antystatyzowany

WIELKOŚĆ
160, 200, 250, 315, 400, 500, 630

OSŁONY AKUSTYCZNE, WYRZUT PIONOWY

OSŁONA AKUSTYCZNA

INFORMACJA OGÓLNA

PRZEZNACZENIE

W celu zmniejszenia uciążliwości akustycznej naszych wentylatorów na zewnątrz pomieszczeń do środowiska naturalnego, stworzona została specjalna osłona akustyczna. Jest to konstrukcja z laminatu poliestrowo-szklanego trwale barwionego w procesie produkcji. Osłona zmniejsza akustykę urządzeń w zakresie 6-12dBA i jednocześnie ukierunkowywuje strugę powietrza wywiewanego z obiektu do góry.

Kolorystyka osłony jest dowolna wg tabeli RAL, tylko w przypadku osłony przeciwwybuchowej jedynym kolorem dostępnym jest kolor czarny. Kompozyt ten jest trwale barwiony w procesie technologicznym.
Standardowy kolor urządzeń RAL 7001 popiel.

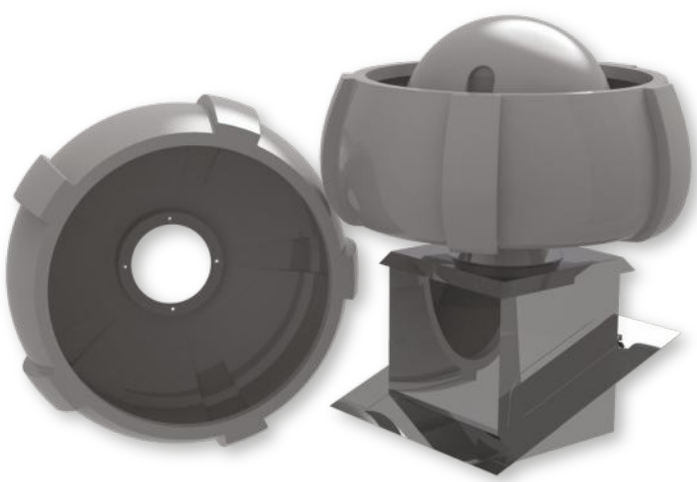

OSŁONA AKUSTYCZNA

ODMIANY KONSTRUKCYJNE
OA - osłona akustyczna
WP - wyrzut pionowy

WARIANTY MONTAŻOWE
OCA z wentylatorem dachowym
WP z wentylatorem dachowym

MATERIAŁ
ST - laminat poliestrowo-szklany
Ex - laminat antystatyzowany

WIELKOŚĆ
160, 200, 250, 315, 400, 500, 630

OPIS PRODUKTU
Osłony akustyczne jak i wyrzuty pionowe wykonujemy zarówno w wariancie standardowym, kwasoodpornym jak i również ze specjalnego tworzywa antystatyzowanego z atestem iskrobezpieczeństwa ATEX dla wersji przeciwwybuchowej. Osłony akustyczne dodatkowo wyposażone są w materiał dźwiękoizolacyjny, który w znaczącym stopniu przyczynia się do zmniejszenia hałasu wentylatora.

WARIANTY MONTAŻOWE

OCA - osłona akustyczna
z wentylatorem dachowym
i podstawą

OCA Ex - osłona akustyczna
przeciwwybuchowa
z wentylatorem dachowym
i podstawą

WP - wyrzut pionowy
z wentylatorem dachowym,
podstawą i cokołem

DANE TECHNICZNE

gabaryty, masa

OSŁONA AKUSTYCZNA, WYRZUT PIONOWY

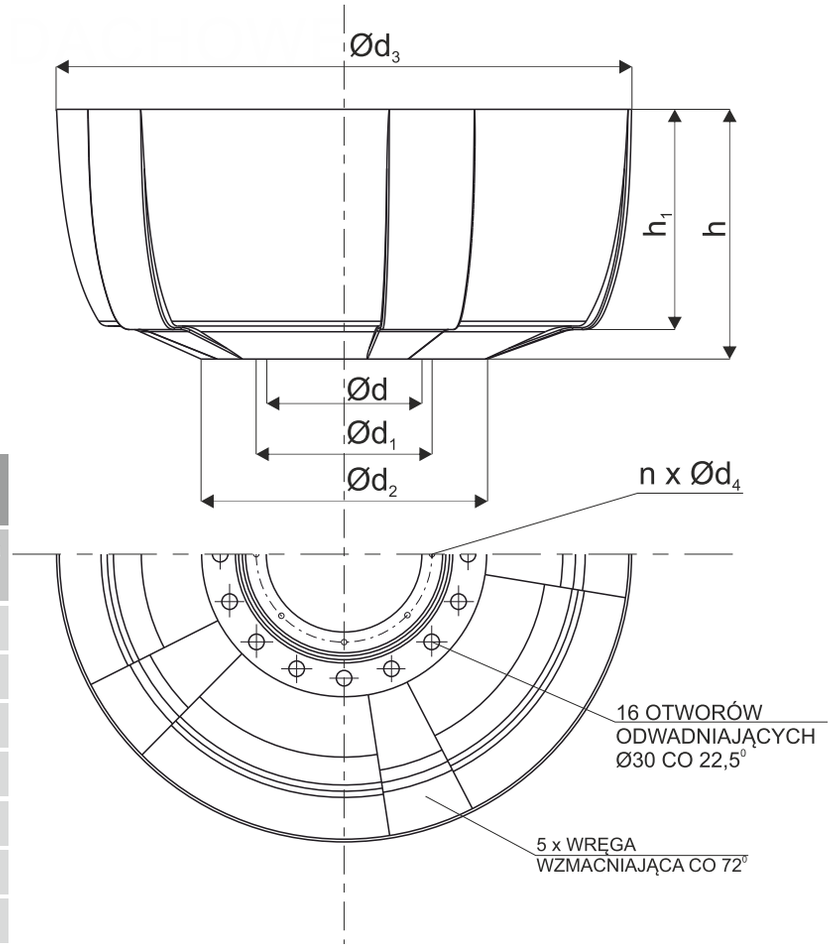

OSŁONA AKUSTYCZNA, WYRZUT PIONOWY									
Wielkość osłony, wyrzutu	Ød	$Ød_1$	$Ød_2$	$Ød_3$	$Ød_4$	h	h_1	n	masa [kg]
160	160	190	210	610	10	265	230	4	27
200	200	230	250	760	10	330	290	4	34
250	250	280	310	950	10	410	360	6	42
315	315	345	375	1185	10	515	450	6	52
400	400	430	460	1480	10	645	570	6	65
500	500	540	570	1480	10	705	590	8	80
630	630	700	730	2245	10	880	700	16	100

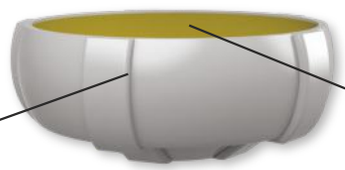

OCA - osłona akustyczna

Obudowa osłony akustycznej OCA wykonana z laminatu poliestrowo-szklanego

Materiał dźwiękoizolacyjny

OCA Ex - osłona akustyczna przeciwwybuchowa

Obudowa osłony akustycznej OCA Ex wykonana z laminatu antystatyzowanego (dla wersji przeciwwybuchowej)

Materiał dźwiękoizolacyjny antystatyzowany

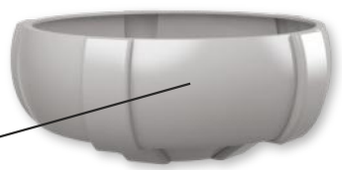

WP - wyrzut pionowy

Obudowa wyrzutu pionowego WP wykonana z laminatu poliestrowo-szklanego

WP Ex - wyrzut pionowy przeciwwybuchowy

Obudowa wyrzutu pionowego WP wykonana z materiału antystatyzowanego (dla wersji przeciwwybuchowej)

PRZYKŁADOWE ROZWIĄZANIE KONSTRUKCYJNE

Montaż osłony akustycznej z wentylatorem FEN mający na celu dodatkowo zmniejszenie poziomu hałasu.

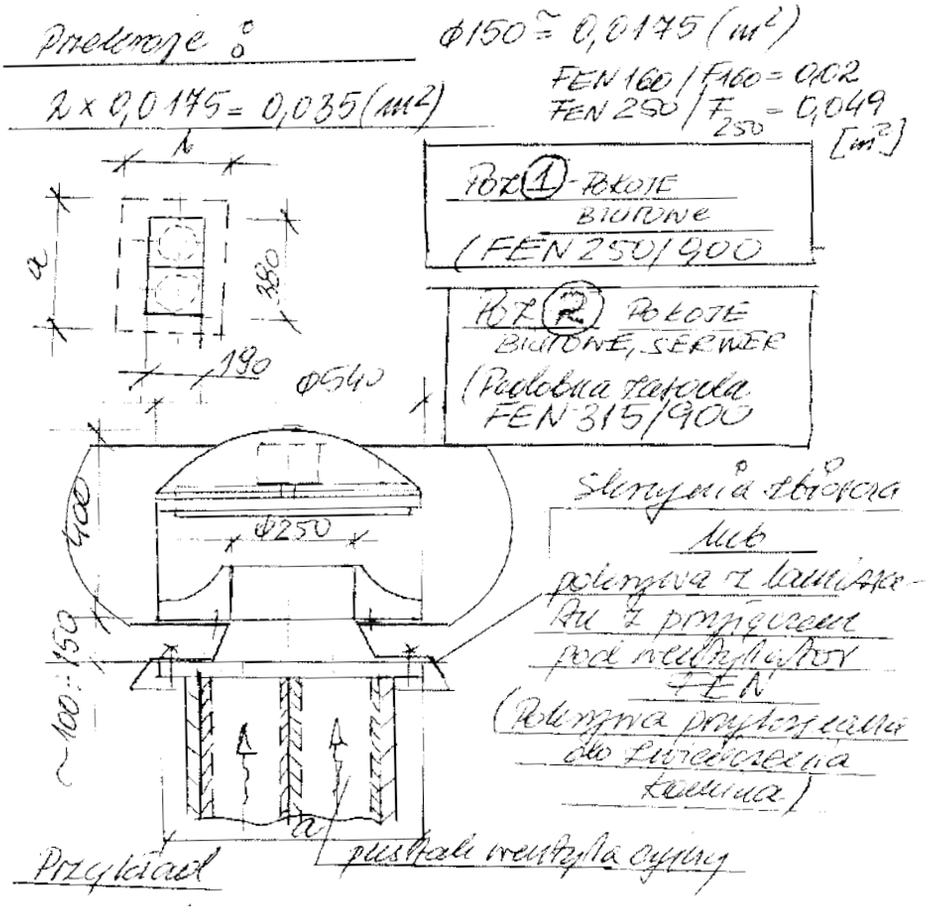

Montaż osłony akustycznej z wentylatorem na cokole skośnym. Kąt ustawienia cokołu CSR dopasowany do kąta nachylenia dachu.

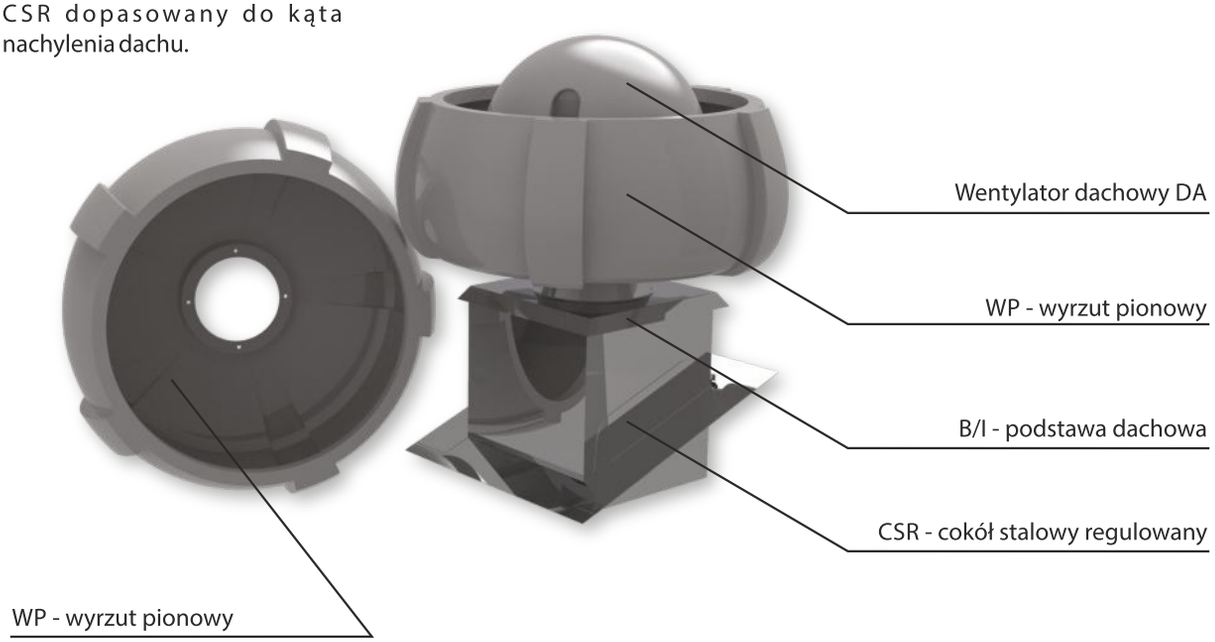

KOMINEK REGULACYJNY - 160

KOMINEK REGULACYJNY - 200

ODMIANY KONSTRUKCYJNE
Kominek regulacyjny na kołnierz
Kominek regulacyjny na rurę PCV

WARIANTY MONTAŻOWE
Kominek regulacyjny na kołnierz z wentylatorem
Kominek regulacyjny na kołnierz z wywietrznikiem
Kominek regulacyjny na rurę PCV z wentylatorem
Kominek regulacyjny na rurę PCV z wywietrznikiem

MATERIAŁ
ST - laminat poliestrowo-szklany

WIELKOŚĆ
160, 200

KOMINKI REGULOWANE

INFORMACJA OGÓLNA

PRZEZNACZENIE

Kominek regulacyjny umożliwia dopasowanie wentylatora lub wywietrznika do różnych kątów spadu dachu 0-25° (0-55%). Element wykonany jest z laminatu poliestrowo-szklanego co powoduje, że dany kominek jest odporny na czynniki atmosferyczne, a także stanowi element o wysokiej wytrzymałości konstrukcyjnej.

Kolorystyka kominka jest dowolna wg tabeli RAL. Kompozyt ten jest trwale barwiony w procesie technologicznym. **Standardowy kolor urządzeń RAL 7001 popiel.**

KOMINEK REGULACYJNY

ODMIANY KONSTRUKCYJNE
Kominek regulacyjny na kołnierz
Kominek regulacyjny na rurę PCV

WARIANTY MONTAŻOWE
Kominek regulacyjny na kołnierz z wentylatorem
Kominek regulacyjny na kołnierz z wywietrznikiem
Kominek regulacyjny na rurę PCV z wentylatorem
Kominek regulacyjny na rurę PCV z wywietrznikiem

MATERIAŁ
ST - laminat poliestrowo-szklany

WIELKOŚĆ
160, 200

OPIS PRODUKTU
Kominek regulacyjny zwany również adapterem poziomującym występuje w dwóch wariantach montażowych na rurę PCV i na kołnierz o średnicy wlotu Ø160 i Ø200. Montaż wentylatora lub wywietrznika na kominek regulacyjny odbywa się w bardzo prosty i szybki sposób za pomocą śrub montażowych M8 w przypadku wariantu z kołnierzem lub za pomocą zatyczek w wariancie na rurę PCV. Możliwe indywidualne dopasowanie się do istniejącego poszycia dachu.

WARIANTY MONTAŻOWE

Kominek regulacyjny na kołnierz z wentylatorem

Kominek regulacyjny na kołnierz z wywietrzniekiem

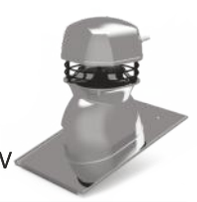

Kominek regulacyjny na rurę PCV z wentylatorem

Kominek regulacyjny na rure PCV z wywietrzniekiem

DANE TECHNICZNE

gabaryty, masa

KOMINEK REGULACYJNY NA KOŁNIERZ

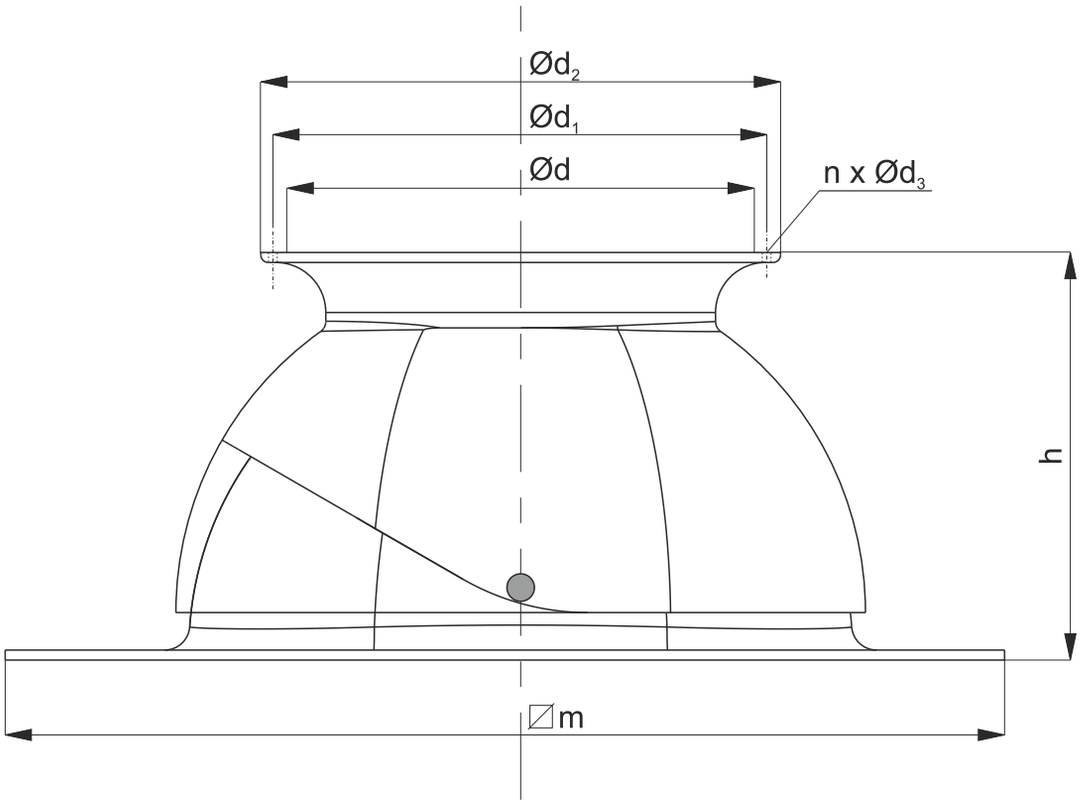

KOMINEK REGULACYJNY NA KOŁNIERZ								
Wielkość kominka	Ød	$Ød_1$	$Ød_2$	$Ød_3$	n	m	h	masa [kg]
200	200	230	250	10	4	300x400	165	1,9

Kominek regulacyjny - możliwość dopasowania się do istniejącego nachylenia dachu.

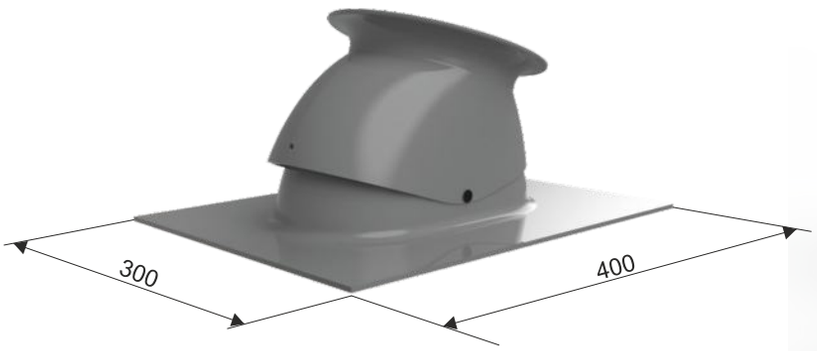

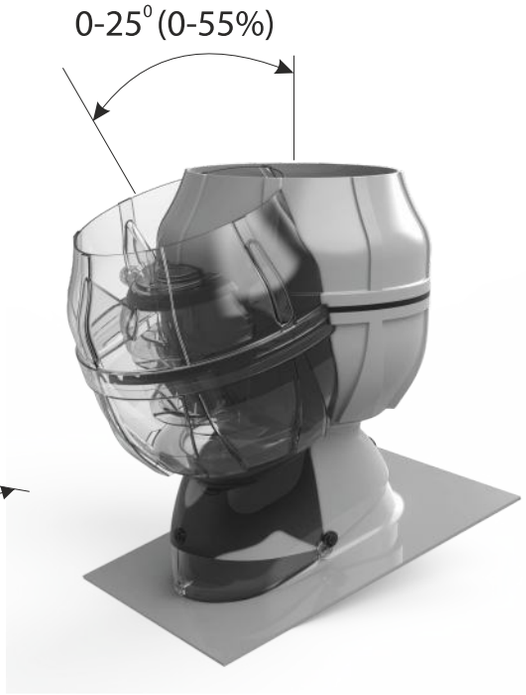

DANE TECHNICZNE

gabaryty, masa

KOMINEK REGULACYJNY NA RURĘ PCV

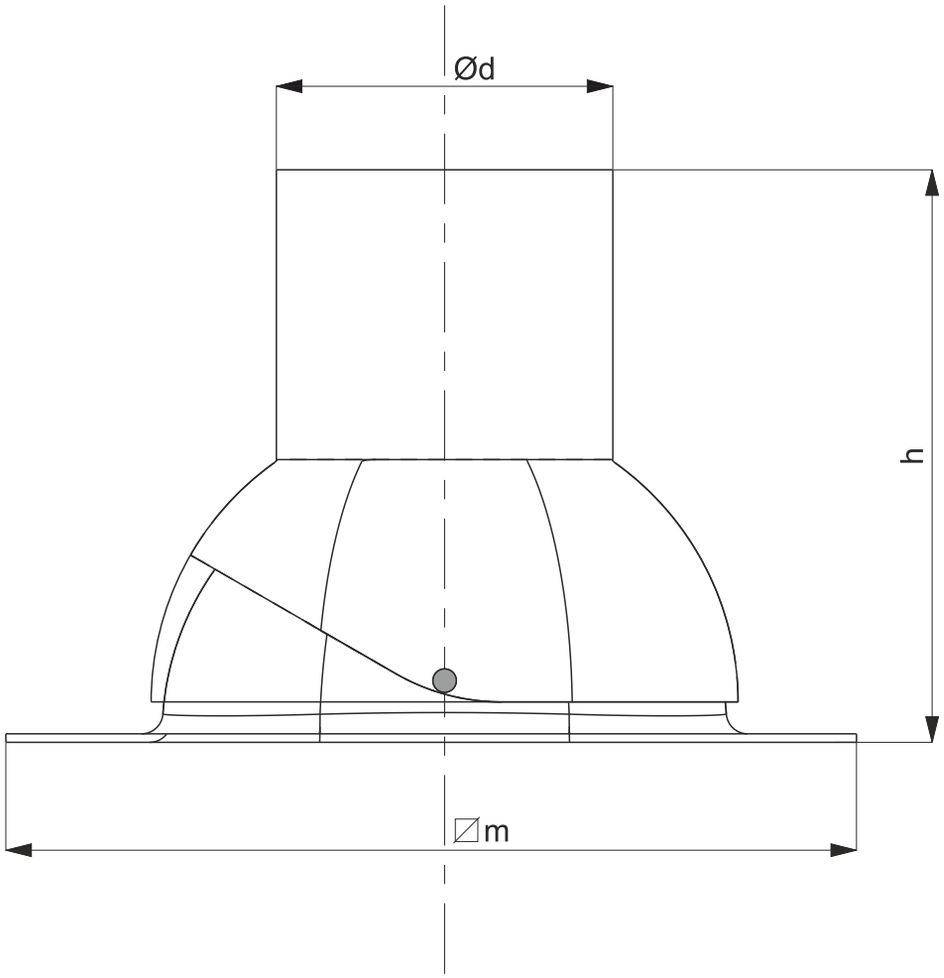

KOMINEK REGULACYJNY NA RURĘ PCV				
Wielkość kominka	Ød	m	h	masa [kg]
160	158	300x400	270	1,7

0-25^0 (0-55%)

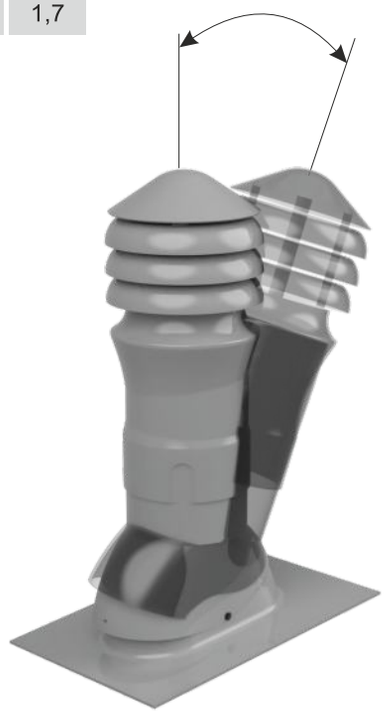

Kominek regulacyjny na rurę PCV - możliwość dopasowania się do istniejącego nachylenia dachu.

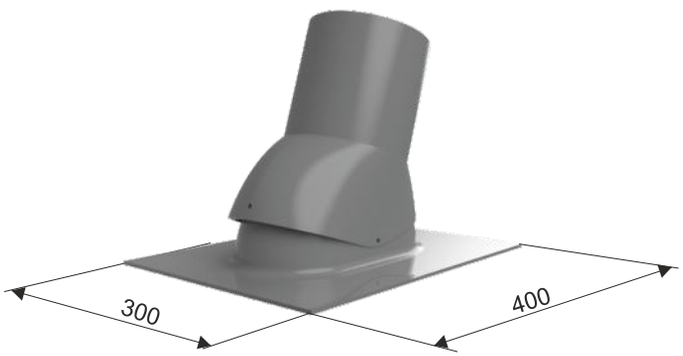

PRZYKŁADOWE ROZWIĄZANIE KONSTRUKCYJNE

Montaż wywietrznika dachowego
typu Zefir-150PCV z redukcją.

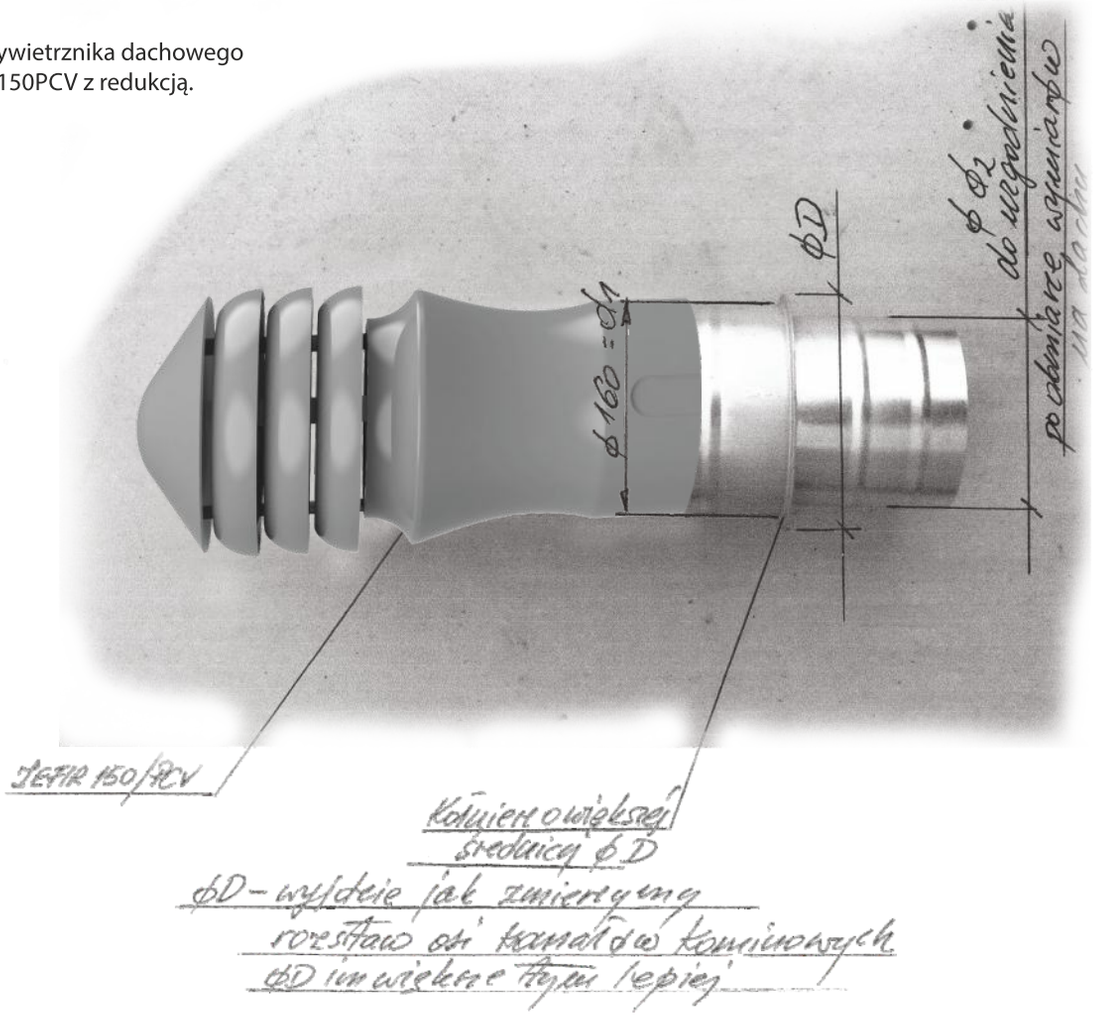

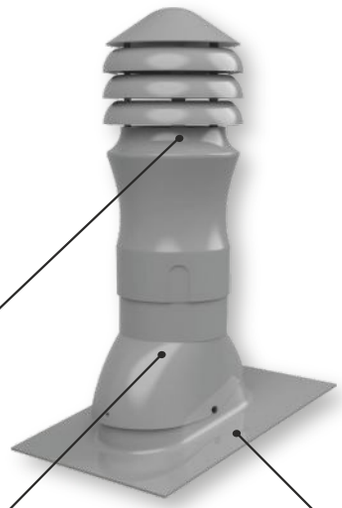

Wywietrznik dachowy
typu Zefir na rurę PCV

Kominek regulacyjny

Podstawa kominka regulacyjnego
- możliwość adaptacji do dowolnej
dachówki, poszycia dachu

TACA OCIEKOWA - 160

TACA OCIEKOWA - 200

TACA OCIEKOWA - 250

TACA OCIEKOWA - 315

TACA OCIEKOWA - 400

TACA OCIEKOWA - 500

TACA OCIEKOWA - 630

ODMIANY KONSTRUKCYJNE
TACA OCIEKOWA pod kanał wentylacyjny
TACA OCIEKOWA pod przepustnice

MATERIAŁ
STBL - blacha ocynk
STKW - blacha kwasoodporna

WIELKOŚĆ
160, 200, 250, 315, 400, 500, 630

TACE OCIEKOWE

TACE OCIEKOWE

INFORMACJA OGÓLNA

PRZEZNACZENIE

Taca ociekowa montowana jest na zakończeniu kanału wentylacyjnego, którego stanowi podstawa B/II (podstawa z kanałem) lub podstawa B/III (podstawa, kanał i przepustnica). Ma ona za zadanie zapobiegać przedostawaniu się skroplin wody, które zbierają się po wewnętrznej ściance kanału w wyniku różnicy temperatur do pomieszczenia wentylowanego. Materiał z którego wykonuje się tace to blacha ocynk lub blacha kwasoodporna H18N9. Woda która zbiera się w dolnej części tacy stopniowo odparowuje zapobiegając przeciekom do pomieszczeń, gdzie są zamontowane układy wentylacyjne.

Istnieje możliwość malowania proszkowego tac ociekowych wykonanych z blachy z ocynku lub blachy kwasoodpornej na dowolny kolor wg tabeli RAL.

DANE TECHNICZNE

gabaryty, masa

TACA OCIEKOWA POD PRZEPUSTNICĘ

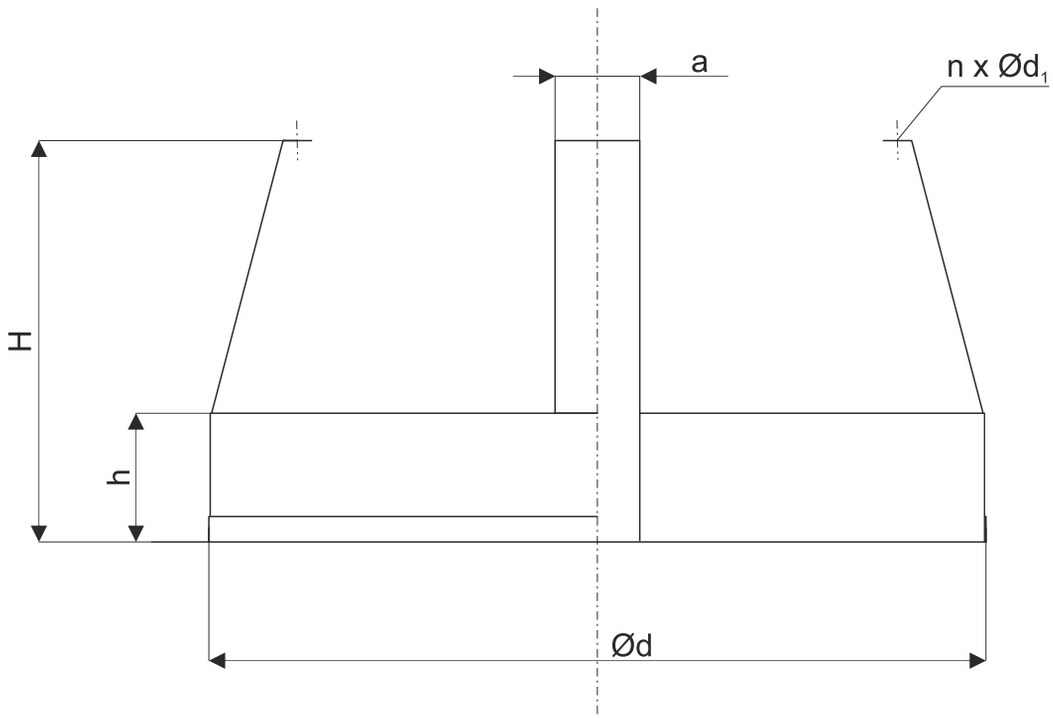

TACA OCIEKOWA POD PRZEPUSTNICĘ							
Wielkość tacy	Ød	$Ød_1$	h	H	a	n	masa [kg]
160	335	5	40	180	30	4	1,0
200	400	5	40	200	30	4	1,3
250	440	5	40	270	30	3	1,8
315	515	5	40	320	30	3	2,2
400	620	5	50	350	30	3	2,5
500	740	5	50	420	30	4	3,1
630	910	5	60	530	30	4	3,6

DANE TECHNICZNE

gabaryty, masa

TACA OCIEKOWA POD KANAŁ WENTYLACYJNY

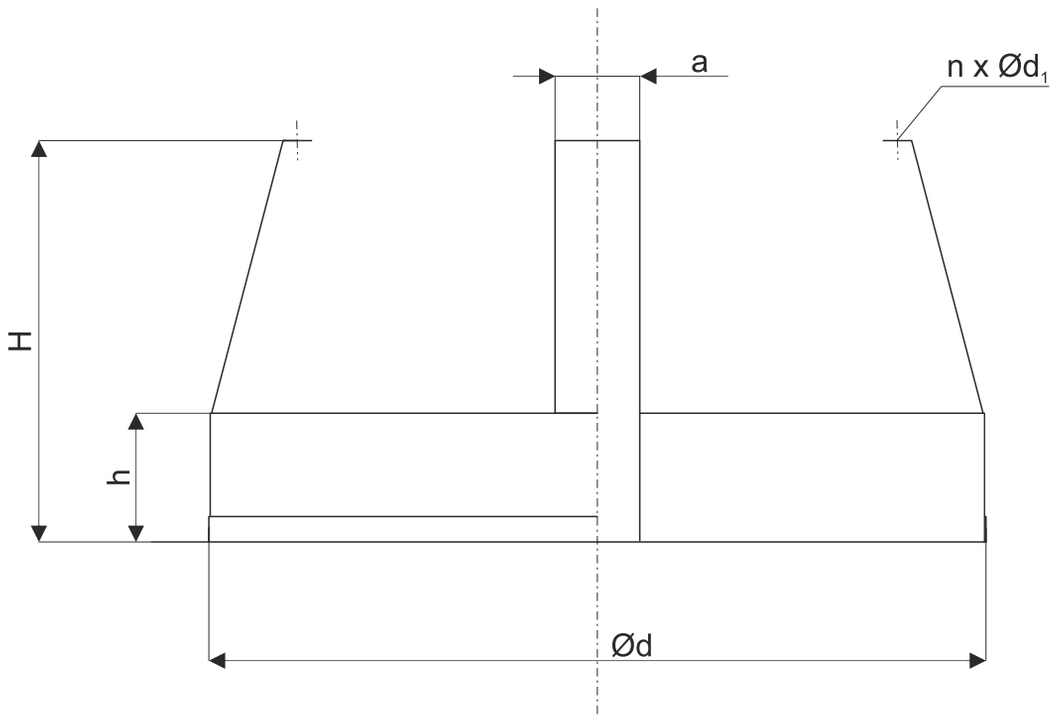

TACA OCIEKOWA POD KANAŁ WENTYLACYJNY							
Wielkość tacy	Ød	$Ød_1$	h	H	a	n	masa [kg]
160	250	10	40	180	30	4	0,8
200	280	10	40	200	30	4	1,0
250	380	10	40	270	30	3	1,5
315	450	10	40	320	30	3	2,0
400	500	10	50	350	30	3	2,4
500	600	10	50	420	30	4	2,7
630	750	10	60	530	30	4	3,3

PRZYKŁADOWE ROZWIĄZANIE KONSTRUKCYJNE

Montaż tacy ociekowej pod układ zintegrowany WZ/DA zakończony przepustnicą.

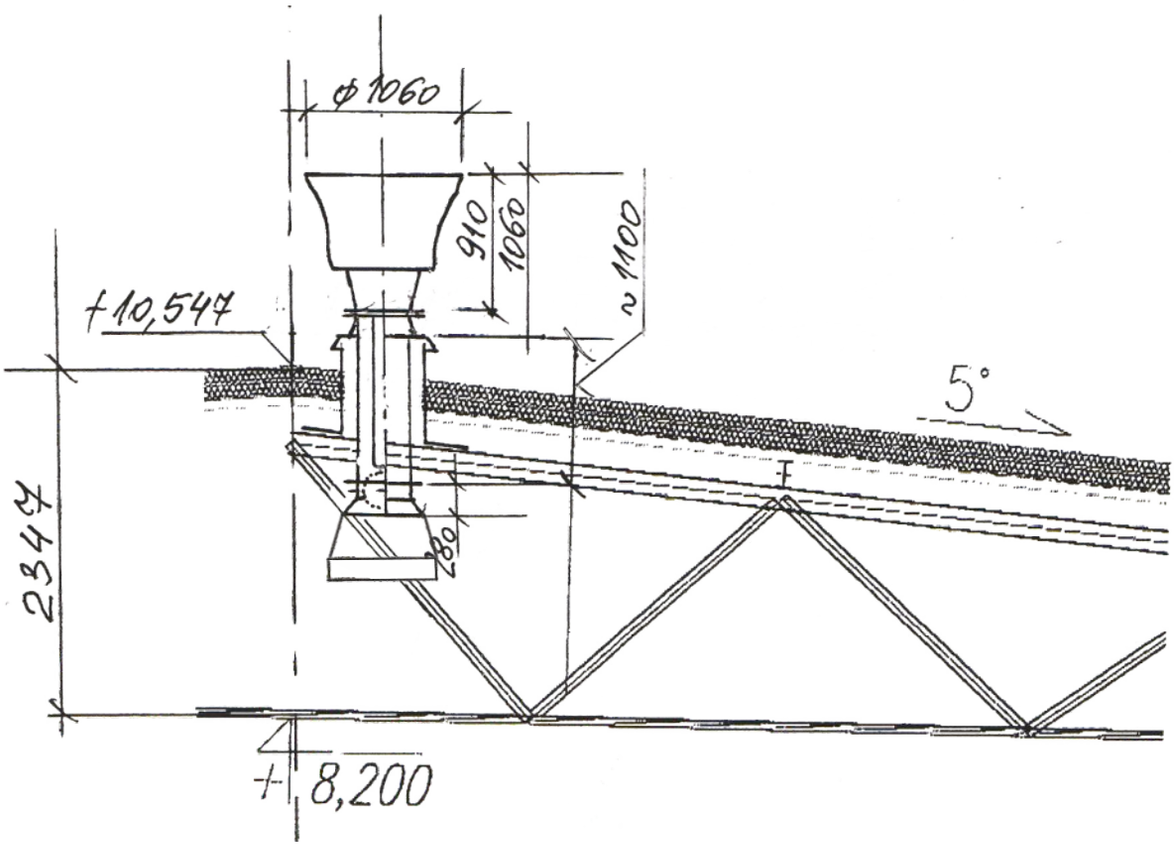

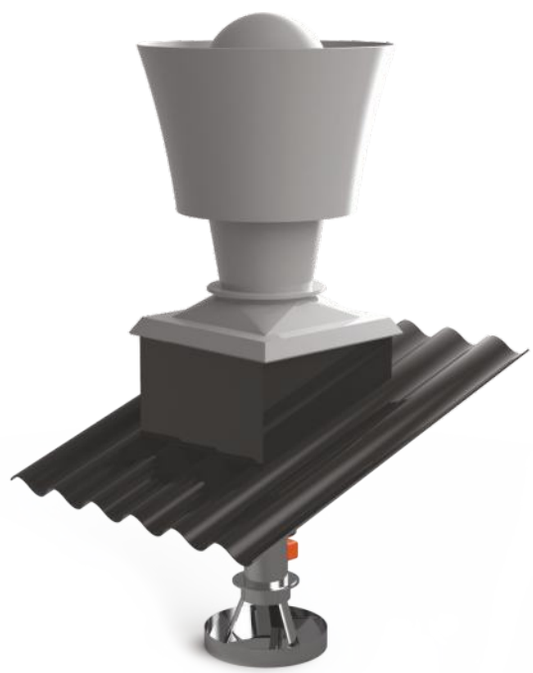

Ilość mocowań (ramion) uzależniona od średnicy kanału wentylacyjnego (patrz tabela)

Taca ociekowa

KOŁNIERZ - 160

KOŁNIERZ - 200

KOŁNIERZ - 250

KOŁNIERZ - 315

KOŁNIERZ - 400

KOŁNIERZ - 500

KOŁNIERZ - 630

ODMIANY KONSTRUKCYJNE
KOŁNIERZ
KOŁNIERZ Z SIATKĄ

MATERIAŁ
STBL - blacha ocynk
STKW - blacha kwasoodporna

WIELKOŚĆ
160, 200, 250, 315, 400, 500, 630

KOŁNIERZE

INFORMACJA OGÓLNA

PRZEZNACZENIE

Kołnierz jest elementem montażowym kanałów wentylacyjnych, przepustnic, kształtek, kolan itp. W całości wykonany z blachy ocynkowanej lub blachy kwasoodpornej grubości 4 mm owiercony w zależności od średnicy kanału montażowego (patrz tabela).

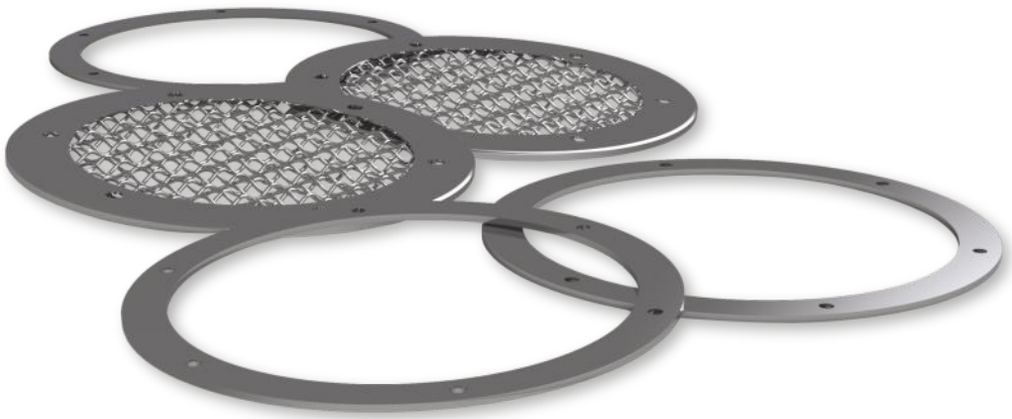

Istnieje możliwość malowania proszkowego elementów blaszanych wykonanych z blachy ocynkowanej lub blachy kwasoodpornej na dowolny kolor wg tabeli RAL.

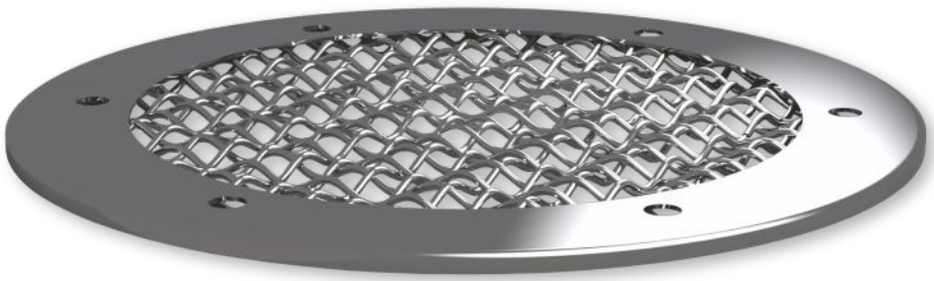

KOŁNIERZ

ODMIANY KONSTRUKCYJNE
KOŁNIERZ
KOŁNIERZ Z SIATKĄ

MATERIAŁ
STBL - blacha ocynk
STKW - blacha kwasoodporna

WIELKOŚĆ
160, 200, 250, 315, 400, 500, 630

OPIS PRODUKTU

Kołnierz w zależności od inwestora może być wyposażony w siatkę lub nie. Standardowo przyjmujemy siatkę o wymiarze oczka nie większego niż 12x12mm. Całość ocynkowana ogniowo może być również na życzenie malowana proszkowo na dowolny kolor wg tabeli RAL.

WARIANTY MONTAŻOWE

Kanał wentylacyjny zakończenie dwukołnierzowe

Kanał wentylacyjny zakończony kołnierzem z siatką

Przepustnica zakończona kołnierzem z siatką

DANE TECHNICZNE

gabaryty, masa

KOŁNIERZ

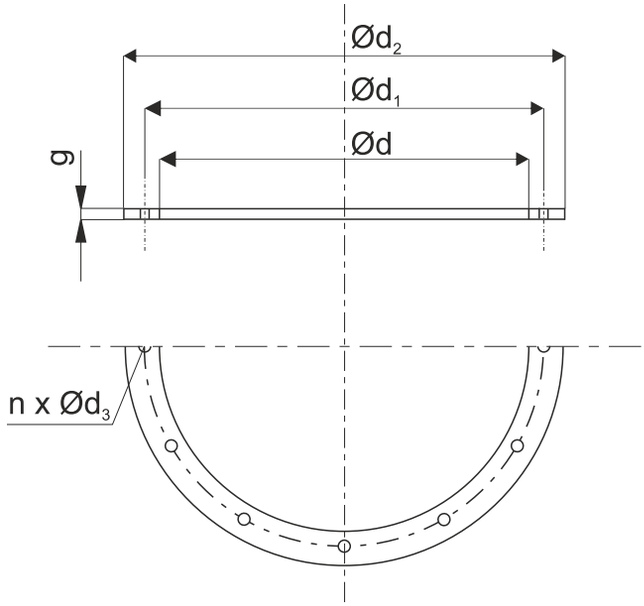

KOŁNIERZ							
Wielkość kołnierza	Ød	$Ød_1$	$Ød_2$	$Ød_3$	g	n	masa [kg]
160	160	190	210	10	4	4	0,20
200	200	230	250	10	4	4	0,25
250	250	280	310	10	4	6	0,30
315	315	345	375	10	4	6	0,35
400	400	430	460	10	4	6	0,40
500	500	540	590	10	5	8	0,45
630	630	660	690	10	5	8	0,50

KOŁNIERZ Z SIATKĄ

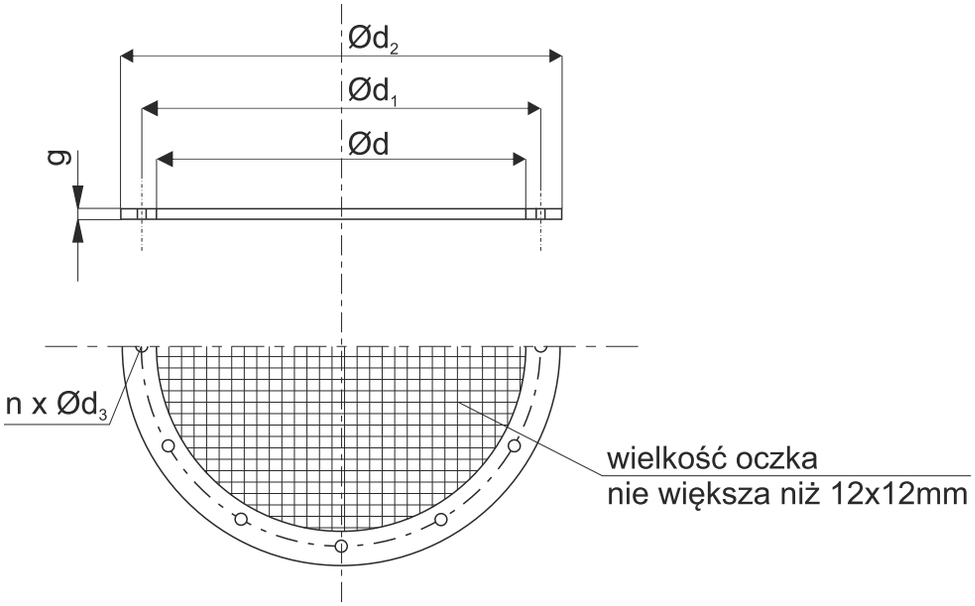

KOŁNIERZ							
Wielkość kołnierza	Ød	$Ød_1$	$Ød_2$	$Ød_3$	g	n	masa [kg]
160	160	190	210	10	4	4	2,20
200	200	230	250	10	4	4	0,30
250	250	280	310	10	4	6	0,35
315	315	345	375	10	4	6	0,42
400	400	430	460	10	4	6	0,52
500	500	540	590	10	5	8	0,65
630	630	660	690	10	5	8	0,85

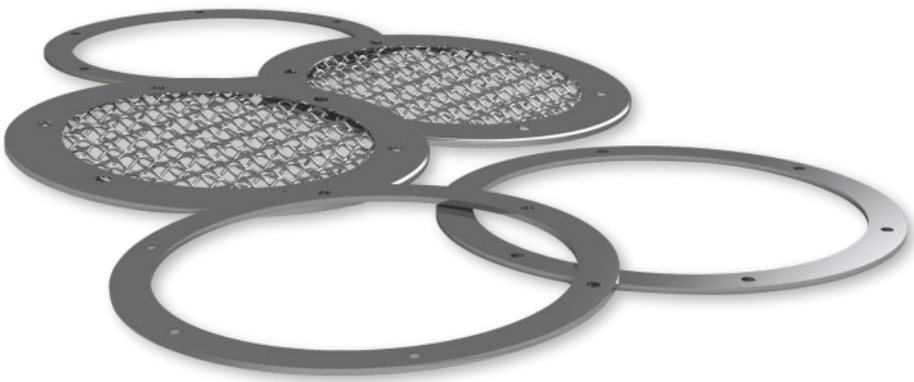

PRZYKŁADOWE ROZWIĄZANIE KONSTRUKCYJNE

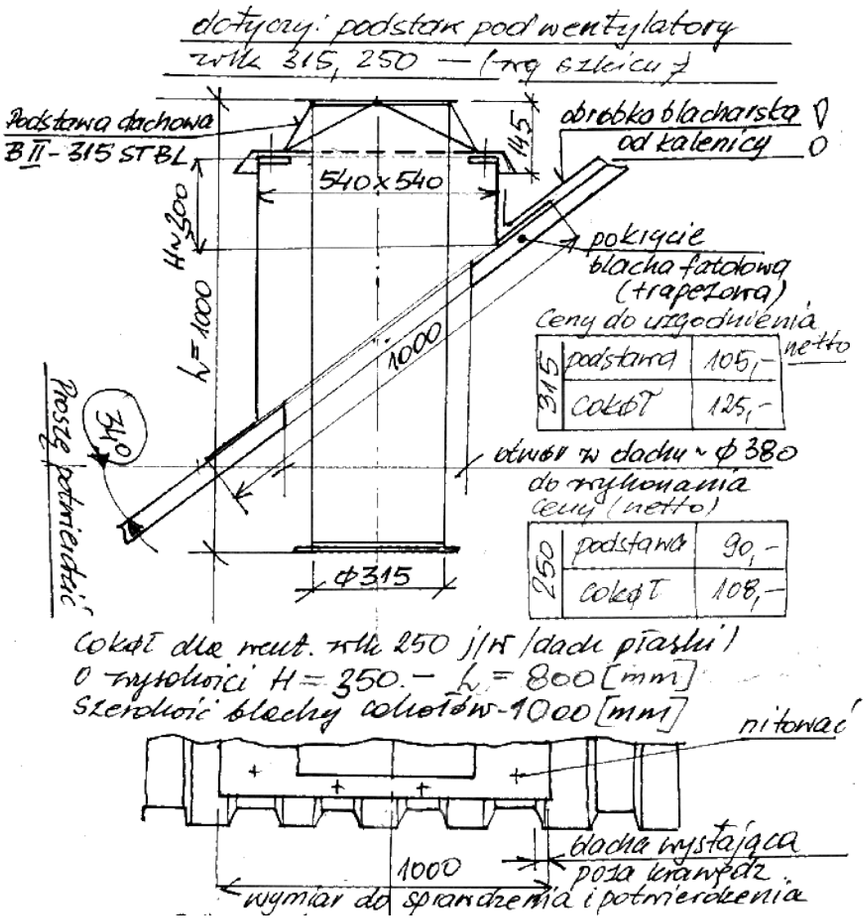

Kołnierz z siatką
wykonanie blacha ocynk
lub kwasoodporna
maksymalny prześwit
oczka 12,5[mm]

Kołnierz z blachy ocynkowanej
lub kwasoodpornej,
otwory n xØ10

PRZYŁĄCZE KOŁNIERZOWE - 160

PRZYŁĄCZE KOŁNIERZOWE - 200

PRZYŁĄCZE KOŁNIERZOWE - 250

PRZYŁĄCZE KOŁNIERZOWE - 315

PRZYŁĄCZE KOŁNIERZOWE - 400

PRZYŁĄCZE KOŁNIERZOWE - 500

PRZYŁĄCZE KOŁNIERZOWE - 630

ODMIANY KONSTRUKCYJNE
Przyłącze kołnierzowe

MATERIAŁ
STBL - blacha ocynk
STKW - blacha kwasoodporna

WIELKOŚĆ
160, 200, 250, 315, 400, 500, 630

PRZYŁĄCZA KOŁNIERZOWE

PRZYŁĄCZA KOŁNIERZOWE

INFORMACJA OGÓLNA

PRZEZNACZENIE

Przyłącza kołnierzowe wykorzystujemy w przypadku gdy zestaw wentylator i podstawa tłumiąca PTL lub PTS wymaga przyłączenia się do sieci wentylacji mechanicznej za pomocą kanału wentylacyjnego. W takich przypadkach istniejący kołnierz przyłącza umożliwia za pomocą śrub M8 zamocowanie wentylatora na istniejącej sieci wentylacyjnej.

Istnieje możliwość malowania proszkowego elementów blaszanych wykonanych z blachy ocynkowanej lub blachy kwasoodpornej na dowolny kolor wg tabeli RAL.

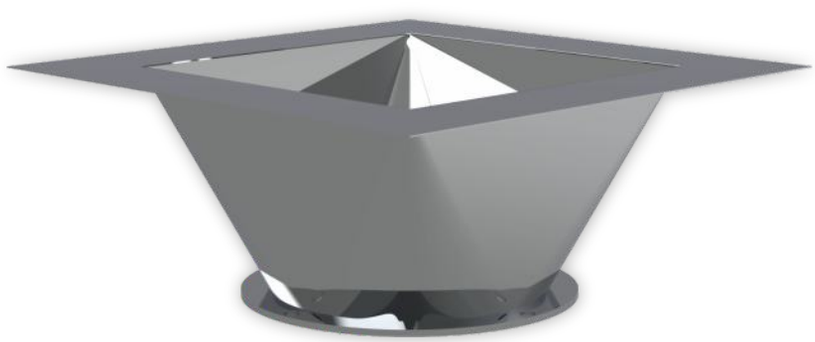

PRZYŁĄCZE KOŁNIERZOWE

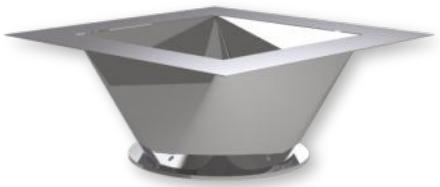

ODMIANY KONSTRUKCYJNE
Przyłącze kołnierzowe

MATERIAŁ
STBL - blacha ocynk
STKW - blacha kwasoodporna

WIELKOŚĆ
160, 200, 250, 315, 400, 500, 630

OPIS PRODUKTU
Przyłącze kołnierzowe jest dopasowane do istniejących podstaw tłumiących PTS i PTL i posiada zakończenia kołnierzowe wielkością odpowiadające średnicy wlotowej danej wielkości wentylatora. Przyłącze posiada możliwość podłączenia średnicy okrągłej (kanału) do prostokątnego zakończenia przyłącza. Można wykonać również przejście na nietypowe średnice kanałów - zamówienia nietypowe, indywidualne z możliwością malowania proszkowego przyłączy na dowolny kolor wg tabeli RAL. Przyłącze umożliwia w łatwy i szybki sposób połączenie podstawy tłumiącej z kanałem wentylacyjnym o dowolnej długości.

WARIANTY MONTAŻOWE

Przyłącze kołnierzowe
z kanałem wentylacyjnym

Podstawa tłumiąca,
łącznik z przyłączem kołnierzowym

Podstawa tłumiąca,
łącznik, przyłącze kołnierzowe
i kanał wentylacyjny

DANE TECHNICZNE

gabaryty, masa,

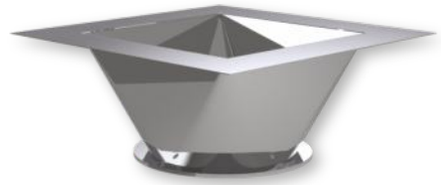

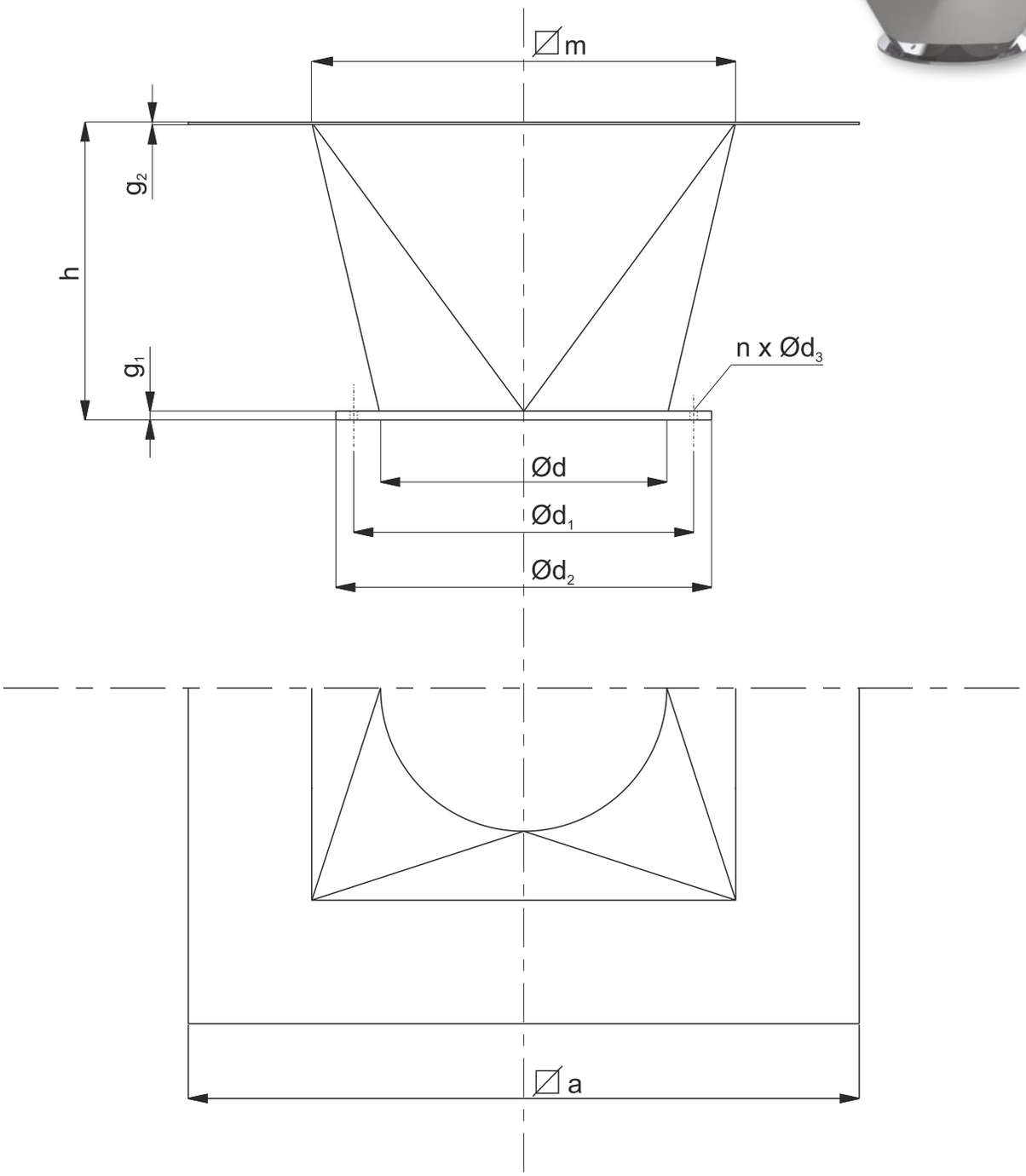

PRZYŁĄCZE KOŁNIERZOWE DLA **PTL**											
Wielkość przyłącza	a	m	Ød	$Ød_1$	$Ød_2$	$Ød_3$	h	g_1	g_2	n	masa [kg]
160	360	260	160	190	210	10	350	4	0,7	4	1,5
200	390	290	200	230	250	10	350	4	0,7	4	2,0
250	470	360	250	280	310	10	400	4	0,7	6	2,5
315	530	440	315	345	375	10	450	4	0,7	6	3,5
400	760	580	400	430	465	10	450	4	0,7	6	5,0
500	760	650	500	540	570	10	500	5	0,7	8	9,5
630	950	720	630	660	690	10	500	5	0,7	8	11,0

PRZYŁĄCZE KOŁNIERZOWE DLA **PTS**											
Wielkość przyłącza	a	m	Ød	$Ød_1$	$Ød_2$	$Ød_3$	h	g_1	g_2	n	masa [kg]
160	360	260	160	190	210	10	350	4	0,7	4	1,5
200	390	290	200	230	250	10	350	4	0,7	4	2,0
250	470	360	250	280	310	10	400	4	0,7	6	2,5
315	530	440	315	345	375	10	450	4	0,7	6	3,5
400	680	580	400	430	465	10	450	4	0,7	6	5,0
500	740	650	500	540	570	10	500	5	0,7	8	9,5
630	950	720	630	660	690	10	500	5	0,7	8	11,0

PRZYKŁADOWE ROZWIĄZANIE KONSTRUKCYJNE

Montaż wywietrzaka zintegrowanego WZ z wentylatorem dachowym DA na dachu skośnym. Kanał wentylacyjny podłączono do przyłącza kołnierzowego za pomocą śrub M8.

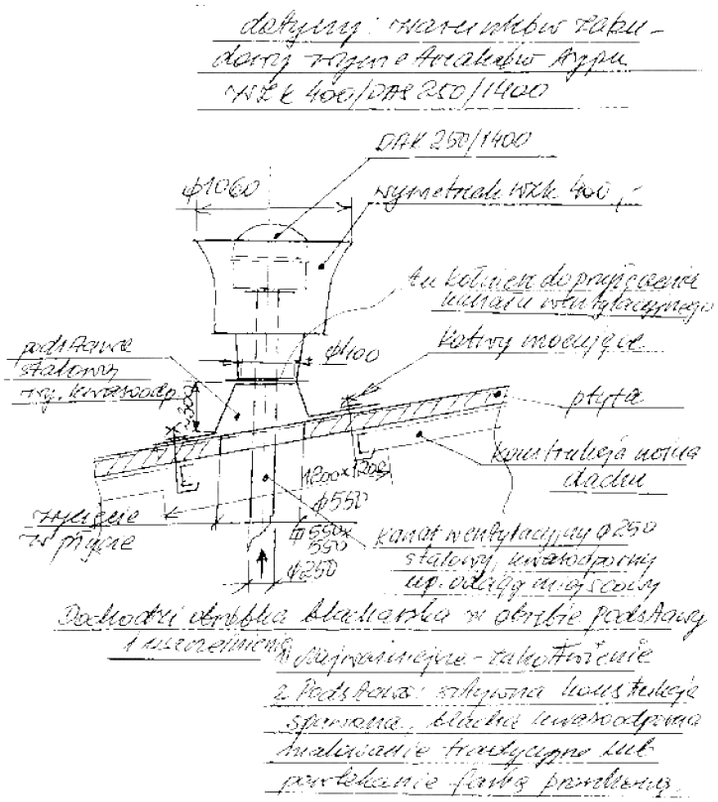

Montaż przyłącza kołnierzowego do zespołu wentylacyjnego (wentylator dachowy Sztil, podstawa tłumiąca z łącznikiem)

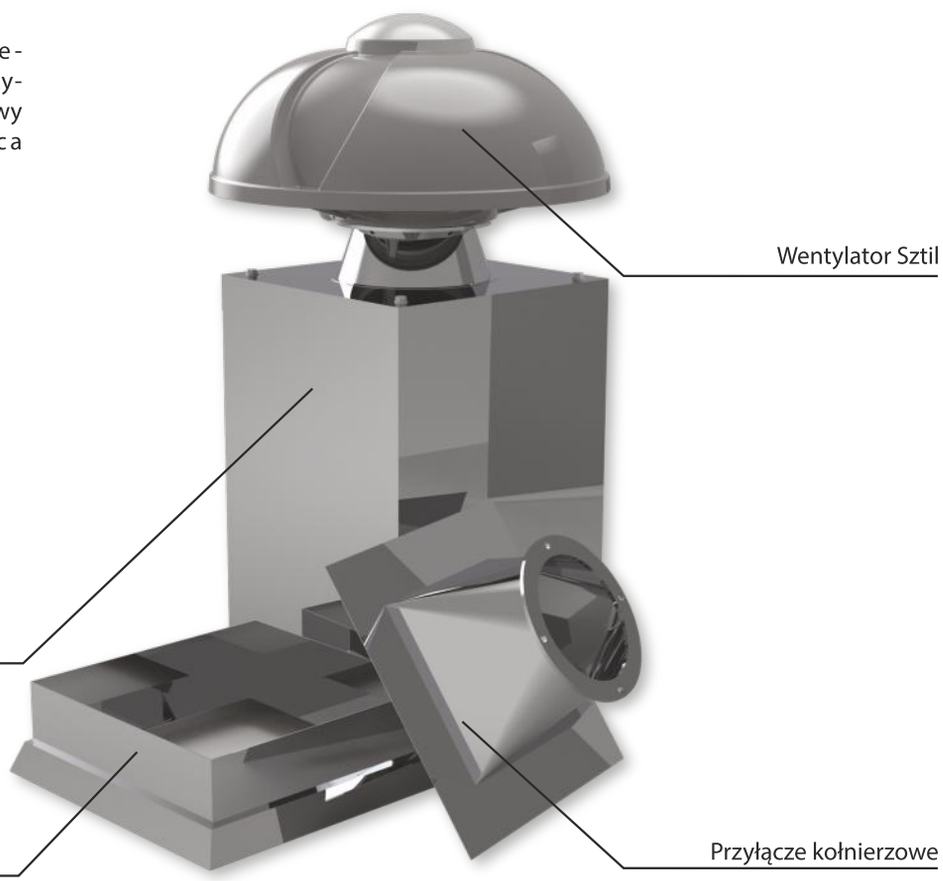

REDUKCJA - 160/200

REDUKCJA - 200/250

REDUKCJA - 250/315

REDUKCJA - 315/400

REDUKCJA - 400/500

REDUKCJA - 500/630

ODMIANY KONSTRUKCYJNE
REDUKCJA

MATERIAŁ
STBL - blacha ocynk
STKW - blacha kwasoodporna

WIELKOŚĆ
160/200, 200/250, 250/315,
315/400, 400/500, 500/630

REDUKCJE

INFORMACJA OGÓLNA

PRZEZNACZENIE

Redukcje stosowane do kanałów okrągłych produkowanych przez firmę Uniwersal występują jako redukcje dwóch przekrojów okrągłych. Standardowo średnice wlotów rozpoczynają się od średnic Ø160 – do Ø630. Elementy redukcyjne wykonuje się z blachy z ocynku lub blachy kwasoodpornej OH18N9.

Istnieje możliwość malowania proszkowego elementów blaszanych wykonanych z blachy ocynkowanej lub blachy kwasoodpornej na dowolny kolor wg tabeli RAL.

REDUKCJA

ODMIANY KONSTRUKCYJNE
REDUKCJA

MATERIAŁ
STBL - blacha ocynk
STKW - blacha kwasoodporna

WIELKOŚĆ
160/200, 200/250, 250/315,
315/400, 400/500, 500/630

OPIS PRODUKTU
Istnieje możliwość wykonania indywidualnej redukcji, gdzie przejście może odbywać się z kanału prostokątnego na kanał okrągły. Elementy blaszane można poddać malowaniu proszkowemu na dowolny kolor wg tabeli RAL.

WARIANTY MONTAŻOWE

Kanał wentylacyjny o mniejszej średnicy wlotu, redukcja, kanał wentylacyjny o większej średnicy wlotu

Podstawa dachowa, kanał wentylacyjny o mniejszej średnicy wlotu,redukcja, kanał wentylacyjny o większej średnicy wlotu

DANE TECHNICZNE
gabaryty, masa

REDUKCJA

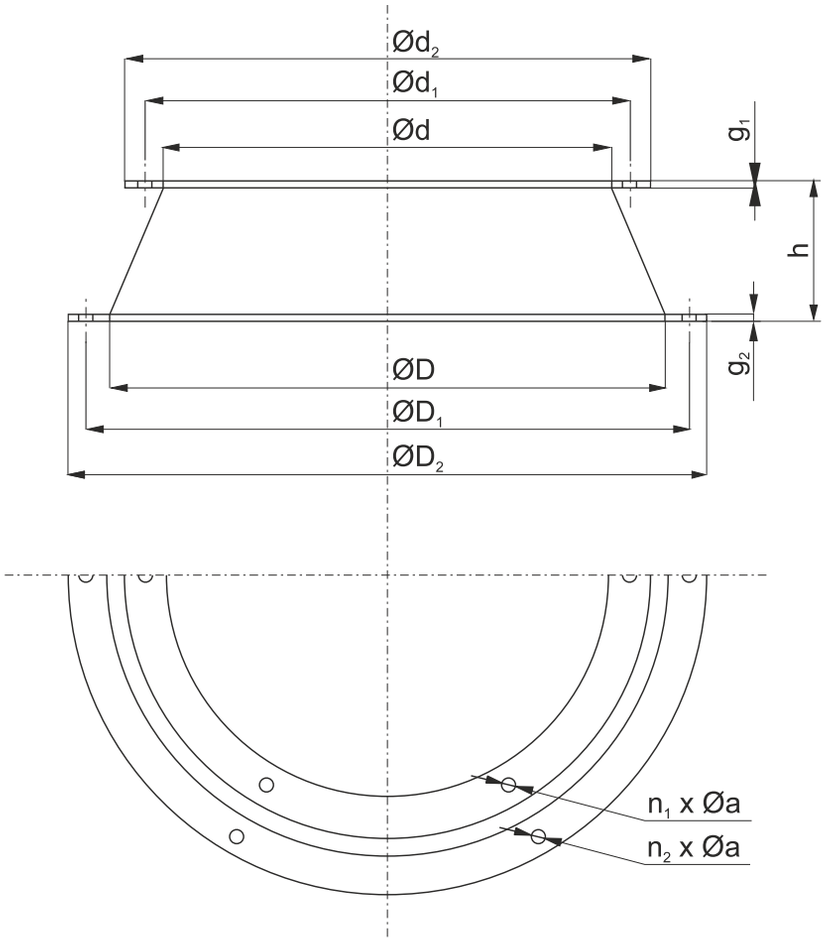

REDUKCJA													
Wielkość redukcji	Ød	$Ød_1$	$Ød_2$	ØD	$ØD_1$	$ØD_1$	h	g_1	g_2	n_1	n_2	Øa	masa [kg]
160/200	160	190	210	200	230	250	100	4	4	4	4	10	1,0
200/250	200	230	250	250	280	310	100	4	4	4	6	10	2,0
250/315	250	280	310	315	345	375	100	4	4	6	6	10	3,0
315/400	315	345	375	400	430	460	100	4	4	6	6	10	4,5
400/500	400	430	460	500	540	590	150	4	5	6	8	10	6,5
500/630	500	540	590	630	660	690	150	5	5	8	8	10	9,5

W przypadku nietypowych przejść istnieje możliwość wykonania redukcji o różnych średnicach wlotu, a także możliwość wykonania przejścia z konstrukcji okrągłej na prostokątną.

PRZYKŁADOWE ROZWIĄZANIE KONSTRUKCYJNE

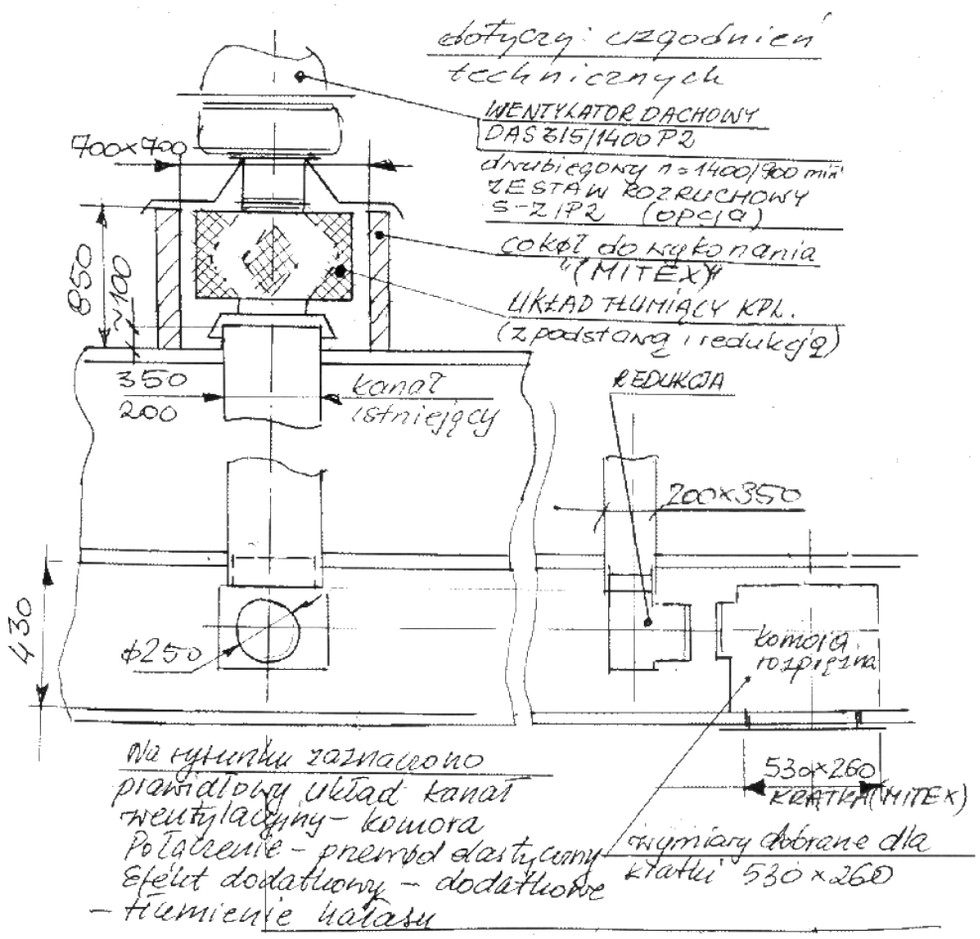

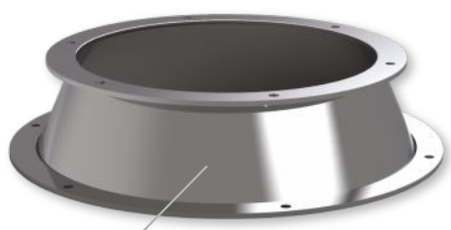

Redukcja - wykonanie
blacha ocynk
lub blacha kwasoodporna OH18N9

Kołnierz - element montażowy,
zakończenie obustronne redukcji
blacha ocynk lub
blacha kwasoodporna OH18N9